螺絲彈升與暫時固定最多可節省約 30％的安裝工時（與本公司自動彈升型比較）。

- 3 種機型長度高度相同。
- 端子台蓋，記名板(寬 9.5mm)可以連續使用。端板也可共通使用。
- 可以安裝在 35mm 寬 DIN 軌道及 30mm 寬 C 型軌道上。
- 可以以 1 極為單位，從 35mm 寬 DIN 軌道上，用一字形螺絲起子拆卸。
- 實現 UL 現場接線（FW2）。
- 取得 UL/CSA 認證，符合 EN 標準（TÜV）。

適用標準	認證標誌	認證機關 / 認證編號
UL 1059		UL Recognition File No.E78117
CSA C22.2 No.158		CSA/LR64803
EN60947-7-1		TÜV Rheinland

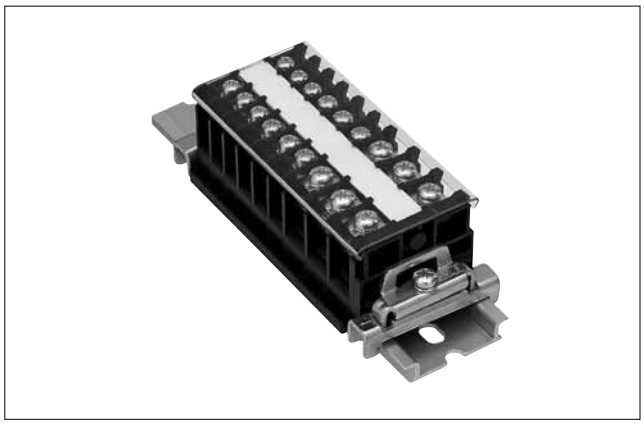

1台端子台可用於暫時固定或無需暫時固定。

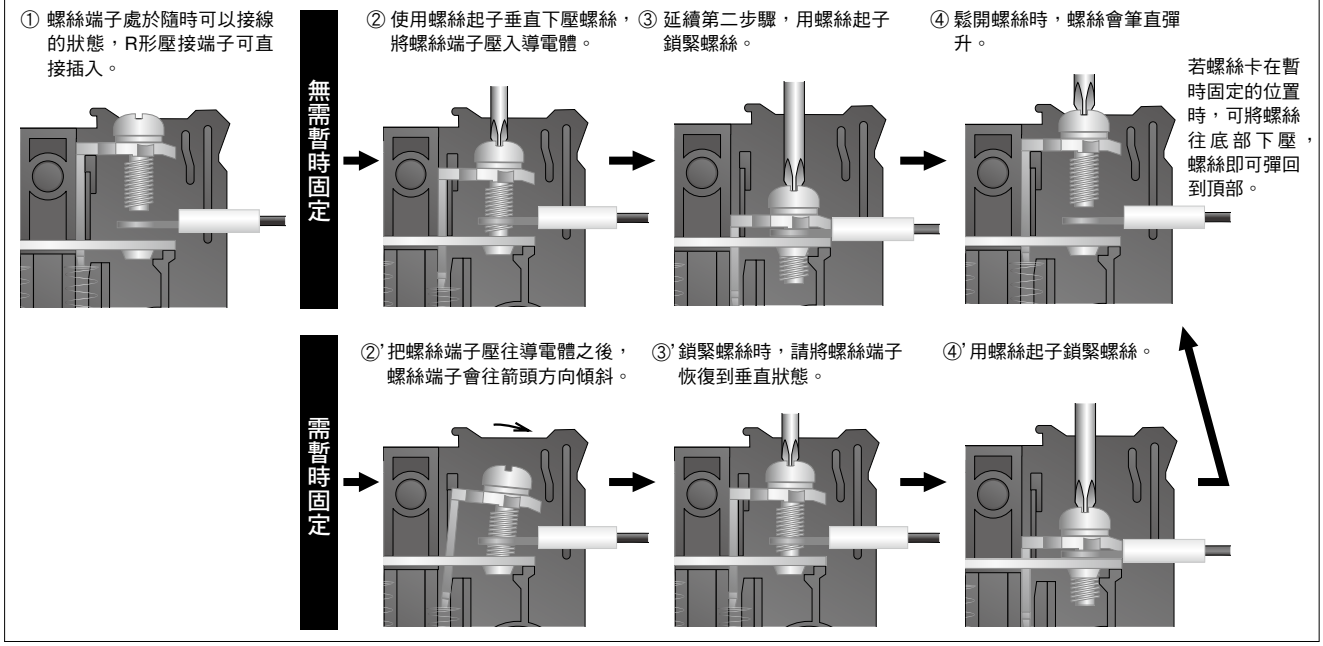

❑額定 · 螺絲端子鎖緊扭矩

型號	JIS 標準		UL 標準		CSA 標準		EN 標準		螺絲端子	螺絲端子的推薦鎖緊扭矩（N · m）
	額定絕緣電壓通電電流	適用電線（mm^2）	額定絕緣電壓通電電流	適用電線	額定絕緣電壓通電電流	適用電線	額定絕緣電壓通電電流	適用電線（mm^2）		
BN1U-16W	16A	1.25（2）（註）	15A	22-14AWG	15A	22-14AWG	22A	2（22-14AWG）	M3	0.6 ～ 1.0N · m
BN1U-20W	21A	2	15A	22-14AWG	15A	22-14AWG	22A	2（22-14AWG）	M3.5	1.0 ～ 1.3N · m
BN1U-40W	40A	5.5	35A	18-10AWG	35A	18-10AWG	38A	5.5（18-10AWG）	M4	1.4 ～ 2.0N · m

註：額定適用電線為 1.25mm^2，但，在構造上也可連接 2mm^2 的電線。

❑型號

種類	訂購型號	額定適用電線（mm^2）	螺絲端子	端子寬（mm）	銷售單位
16A 型	BN1U-16W	1.25（2）	M3	7	1 個
21A 型	BN1U-20W	2	M3.5	8	1 個
40A 型	BN1U-40W	5.5	M4	11	1 個

• 上表為 JIS C2811 標準所規定的額定。

❏主體的外觀、外型尺寸、規格

	訂購型號	BN1U-16W 16A 型 M3	BN1U-20W 21A 型 M3.5	BN1U-40W 40A 型 M4
螺絲彈升型	外觀 外型尺寸圖（mm）	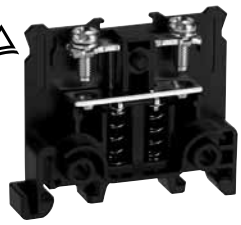 • 重量 = 約 7.0g 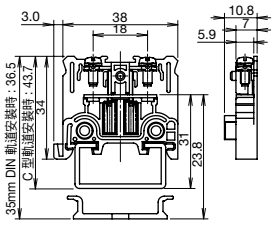	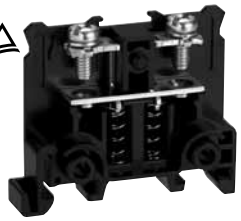 • 重量 = 約 8.0g 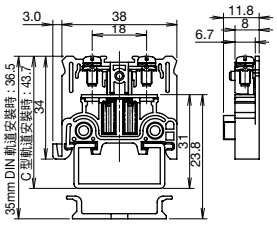	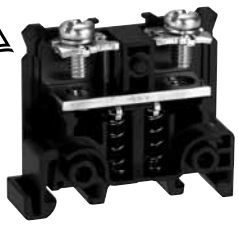 • 重量 = 約 14.0g 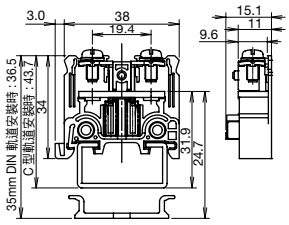
	銷售單位	1 個	1 個	1 個

適用標準		JIS	UL	CSA	EN	JIS	UL	CSA	EN	JIS	UL	CSA	EN
		JIS C 2811	UL 1059	CSA C 22.2 No.158	EN60947-7-1	JIS C 2811	UL 1059	CSA C 22.2 No.158	EN60947-7-1	JIS C 2811	UL 1059	CSA C 22.2 No.158	EN60947-7-1
額定・規格	額定絕緣電壓	600V			660V	600V			660V	600V			660V
	適用電線	1.25mm² (2mm²)(註)	22-14AWG		2mm² 22-14AWG	2mm²	22-14AWG		2mm² 22-14AWG	5.5mm²	18-10AWG		5.5mm² 18-10AWG
	通電電流	16A	15A		22A	21A	15A		22A	40A	35A		38A
	螺絲端子	M3				M3.5				M4			
	壓接端子的最大安裝數	2											
	推薦鎖緊扭矩	0.6 ～ 1.0N · m				1.0 ～ 1.3N · m				1.4 ～ 2.0N · m			
	端子間間距	7mm				8mm				11mm			
適用壓接端子（mm）		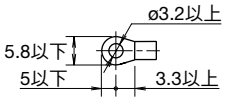				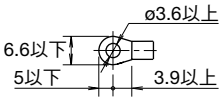				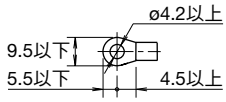			
使用周圍溫度		－ 25 ～＋ 55℃（無結冰）											
儲存周圍溫度		－ 25 ～＋ 70℃（無結冰）											
相對濕度		45 ～ 85%RH （無結露）											
安裝方法		軌道安裝											
絕緣電阻		100MΩ 以上（500V DC 高阻表）											
耐電壓		2,500V AC · 1 分鐘											
耐振動		頻率：5 ～ 55Hz、單振幅：0.5mm											
抗衝擊性		1,000m/s²											
適用配件	端板	BN9Z-E16W											
	端子台蓋	BTB-CV30L2（1,000mm）、BTB-CV30L1（500mm）											
	記名板	BNM7(聚氯乙烯 1,000mm)、BNM9(纖維 1,000mm)、BNM725(聚氯乙烯 25,000mm)											
	記名板固定片	BNM3											
	DIN 軌道 / 適用固定夾	BAA1000(鋁製)、BAP1000(鋼板製)/BNL6											
	C 型軌道 / 適用固定夾	BNCA1000(鋁製)、BNCP1000(鋼板製)/BNL7											
	35mm寬DIN+C型軌道 / 適用固定夾	BNJA1000(鋁製)/BNL6（35mm 寬 DIN 軌道端）、BNL7（C 型軌道端）											
	跨接線	BNJ16、BNJ16B BNJ16F、BNJ16FB				BNJ26W、BNJ26WB BNJ26FW、BNJ26FWB				BPJ-56、BPJ-56B BPJ-56F、BPJ-56FB			

註：額定適用電線為 1.25mm²，但，在構造上也可連接 2mm² 的電線。

❏零件材質

零件名稱	材質（處理）
主體	變性 PPE 樹脂（UL94V-0）
端板	變性 PPE 樹脂（UL94V-0）
導電體	黃銅（鍍鎳）
螺絲端子	鋼（鍍鋅三價鉻酸鹽）
彈簧	不鏽鋼

❏端板

訂購型號	BN9Z-E16W
適用端子台	BN1U-16W、BN1U-20W、BN1U-40W
銷售單位	1 個
重量	約 3g

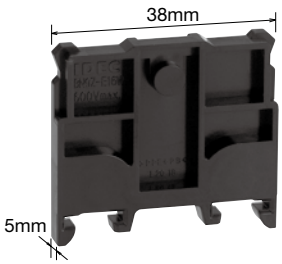

配件

❏軌道

長度	名稱	訂購型號	材質	重量(約)	銷售單位
1,000mm	35mm 寬 DIN 軌道	BAA1000	鋁製(氧化鋁膜處理)	200g	1 個
		BAP1000	鋼板製(鍍鋅三價鉻酸鹽)	320g	1 個
	30mm 寬 C 型軌道	BNCA1000	鋁製(氧化鋁膜處理)	260g	1 個
		BNCP1000	鋼板製(鍍鋅三價鉻酸鹽)	700g	1 個
	35mm 寬 DIN+C 型軌道	BNJA1000	鋁製(氧化鋁膜處理)	340g	1 個

❏固定夾

訂購型號	材質(表面處理)	重量(約)	適用軌道	銷售單位
BNL6	鋼製(鍍鋅三價鉻酸鹽)	15.2g	35mm 寬 DIN 軌道(BAA、BAP、BNJA)	1 個
BNL7	鋼製(鍍鋅三價鉻酸鹽)	16g	30mm 寬 C 型軌道(BNCA、BNCP、BNJA)	1 個

❏端子台蓋

長度	訂購型號	材質	重量(約)	適用端子台	銷售單位
1,000mm	BTB-CV30L2	聚碳酸酯(UL94V-0)	53g	BN1U-16W、BN1U-20W、BN1U-40W	1 個
500mm	BTB-CV30L1	聚碳酸酯(UL94V-0)	27g	BN1U-16W、BN1U-20W、BN1U-40W	1 個

• BN1U-16W、BN1U-20W 也可安裝 BNC230 端子蓋。(請參閱 **TE-43** 頁)

❏記名板、記名板固定片

品名	訂購型號	重量(約)	銷售單位	備註
9.5mm 寬記名板	BNM7	7.2g	1 個	聚氯乙烯製(表面：光滑)長 1,000mm× 寬 9.5mm× 厚 0.5mm
	BNM9	6.4g	1 個	纖維製(表面：粗糙)長 1,000mm× 寬 9.5mm× 厚 0.5mm
	BNM725	–	1 卷(25,000mm)	聚氯乙烯製長尺寸型(表面：粗糙)長 25,000mm× 寬 9.5mm× 厚 0.5mm
記名板固定片	BNM3	0.1g	1 個	聚碳酸酯製

❏跨接線

端子間間距 · 形狀		絕緣包層	訂購型號	最大通電電流	適用端子台	銷售單位
7mm (6 極)	R 形	無	BNJ16	10A	BN1U-16W	1 個
		有	BNJ16B			1 個
	Y 形	無	BNJ16F			1 個
		有	BNJ16FB			1 個
8mm (6 極)	R 形	無	BNJ26W	20A	BN1U-20W	1 個
		有	BNJ26WB			1 個
	Y 形	無	BNJ26FW			1 個
		有	BNJ26FWB			1 個
11mm (6 極)	R 形	無	BPJ-56	20A	BN1U-40W	1 個
		有	BPJ-56B			1 個
	Y 形	無	BPJ-56F			1 個
		有	BPJ-56FB			1 個

• 請注意，最大通電電流指各電極的總容量。

接線注意事項

• 通電時未使用的螺絲也請全部鎖緊。
• 請注意勿使單體端子台（無端板）掉落，以免彈簧等零件從主體脫落。
• 請在推薦扭矩範圍內鎖緊螺絲。

❏連接壓接端子時

• 使用壓接端子時，請務必使用絕緣包層。

❏直接連接電線時
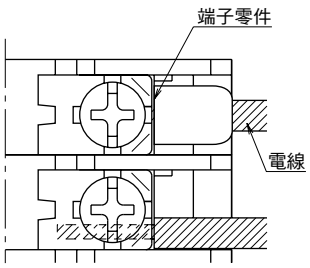
• 如右圖所示，電線的包層應一直插到接觸到端子金屬零件為止。
• 剝去電線包層的長度要比墊圈的寬度長。
（BN1U-16W：9mm，BN1U-20W：9mm，BN1U-40W：11mm)(如右圖)。
• 直接連接兩根電線時，2 根電線的尺寸必須一致。