規格變更通知

HS3A 型非接觸安全開關用的配件(HS9Z-H3TP)

茲因 HS3A 型非接觸安全開關用的配件--HS9Z-H3TP 型終端接頭的形狀有所變更，特此通知。

實施時期

2012 年 7 月出廠品起陸續實施。

對象機種

・HS9Z-H3TP 終端接頭

變更內容

形狀變更如下:

・全　　長：36.75mm→45mm
・保護構造：IP67　→IP68

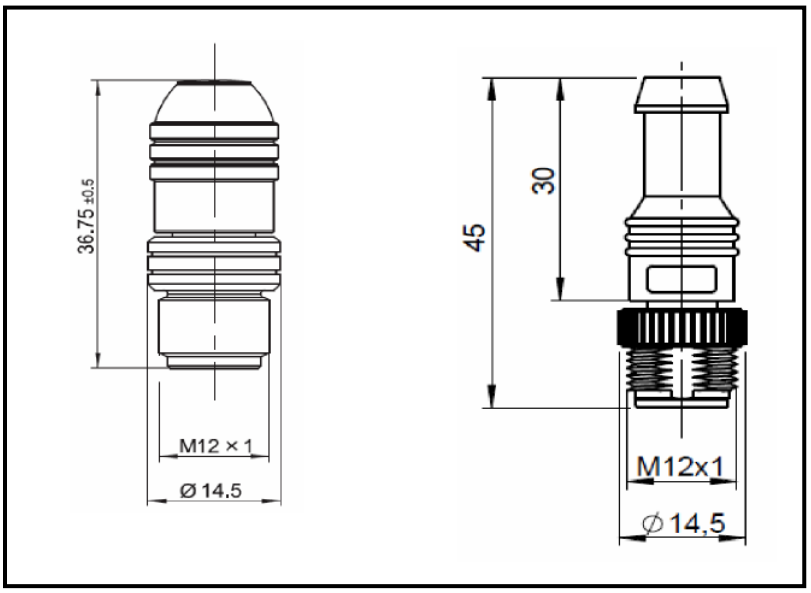

型號及價格

型號及價格均無變更。