規格變更通知

DD48 型 組合式數字顯示器

茲因 DD48 型組合式數字顯示器的部分規格有所變更，特此通知。詳情請參閱下文。

對 象 機 種

DD48 型組合式數字顯示器 全機種

實 施 時 期

自 2015 年 11 月起陸續實施

變 更 內 容

(1) 新的十進制顯示(7 段 LED)：顯示數字 7 的時候，將改成與 DD3S 系列製品相同的顯示方式。7 以外的數字均無變更。

	變更前(現行)	變更後(新型)
十進制顯示 7 段 LED 數字 7		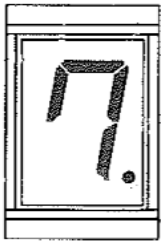

(2) 新的 PCB

	變更前(現行)	變更後(新型)
PCB 的型狀		

(3) 新的內部輸入回路：將變更為與 DD3S 系列製品相同的內部輸入回路。

		變更前(現行)	變更後(新型)
內部輸入回路	正邏輯	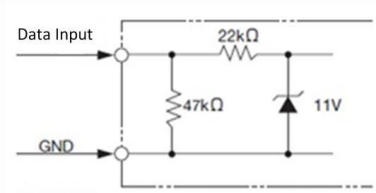	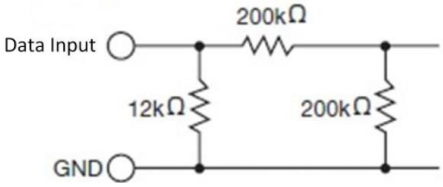

		變更前(現行)	變更後(新型)
內部輸入回路	負邏輯	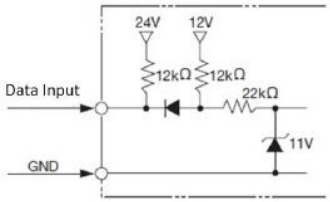	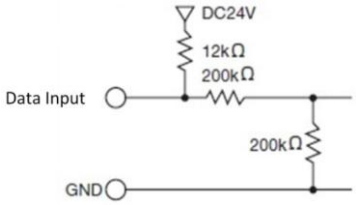
	RBI 輸入(十進制顯示元件)	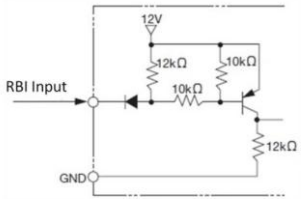	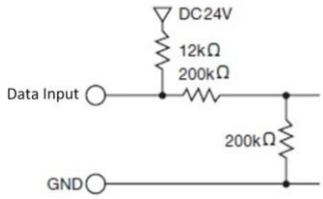

(4) 外部接線：外部接線範例中，若在外部回路安裝電阻(上拉、下拉電阻)時，其電阻值 R1 將變更如下：

	變更前(現行)	變更後(新型)
電阻值 R1	2.2KΩ (1/2W) - 10KΩ (1/4W)	2.2KΩ (1/2W) - 8.2KΩ (1/4W)

外部接線範例(電晶體輸入)

正邏輯型

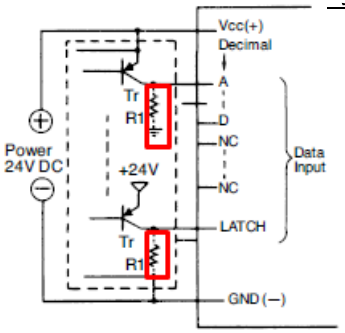

Tr.：ON 時輸出"H"

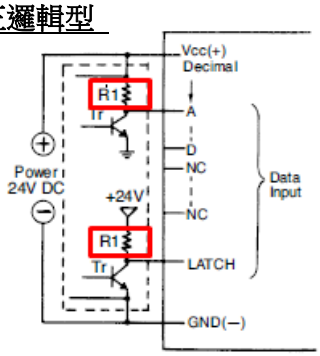

Tr.：OFF 時輸出"H"

負邏輯型

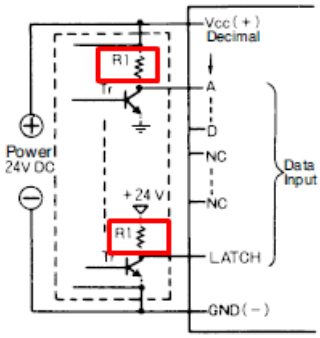

Tr.：ON 時輸出"L"

(5) 該系列製品將變成符合 RoHS。

請注意：若您將變更前的現行品以及變更後的新型品同時使用時，數字 7 的顯示格式以及外部電阻 R 的值將不相同。

除上述(1)~(5)以外，無其他規格變更。

辨 識 用 的 標 示

變更後的產品的個裝盒上將追加標示代表符合 RoHS 的符號 N 以利辨識。

代表符合 RoHS 的符號 N

其 他

型號、價格均無變更。