規格變更通知

BN-W、BNH-W 系列 端子台

茲因 BN-W、BNH-W 系列 端子台部份機種規格有所變更，特此通知。

對 象 機 種

BN-W、BNH-W 系列 端子台(2 機種)

對象機種	端子類型	壓接端子的最大安裝數	端子螺絲	額定絕緣電壓及額定通電電流		
				UL/CSA	EN	JIS
BND15WT	自動彈升型	2	M3.5	600V,15A	660V,22A	600V,21A
BNDH15WT	接觸下沉型	2	M3.5			

實 施 時 期

預定自 2015 年 7 月出廠品起逐步實施

※依您的購買時期、數量而異，可能會出現變更前後製品混合存在的情形。

變 更 內 容

內部構造變更如下，除下表以外，其他規格並無變更。

BND15WT

變更前的內部構造	變更後的內部構造
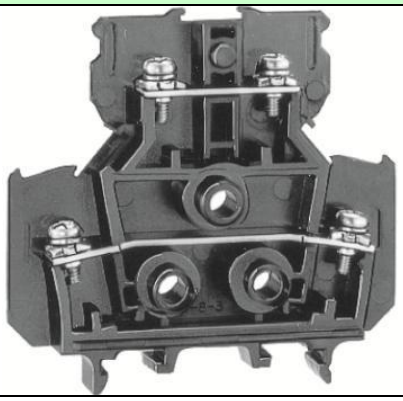	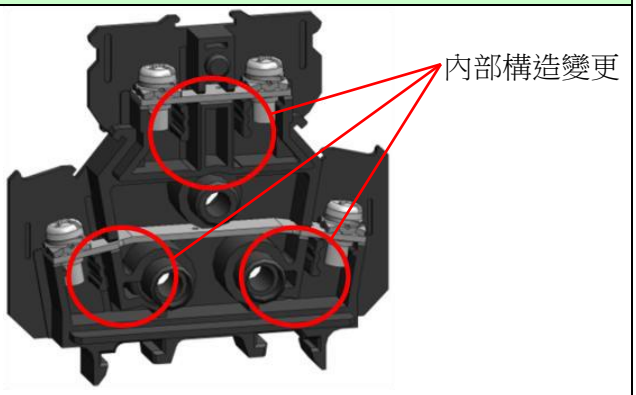

BNDH15WT

變更前的內部構造	變更後的內部構造
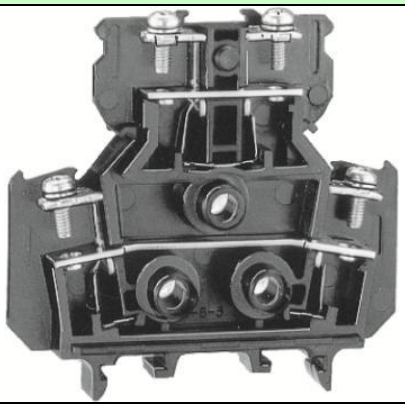	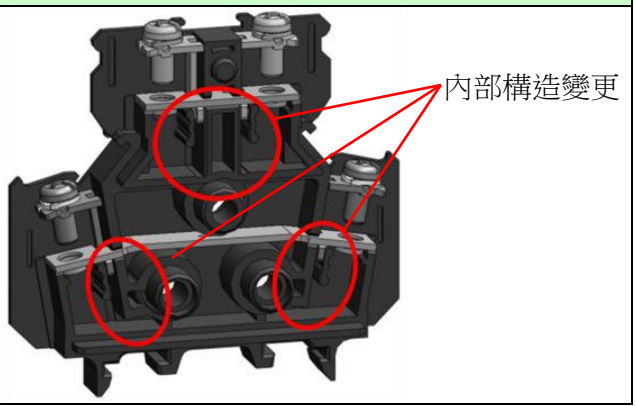

識　別　標　示

變更後的製品的批號(Lot No.)字尾標示「A」。
《識別標示期間：2015 年 12 月敝公司出廠份為止》

《標示範例》

標示處	變更前	變更後
個裝盒	55701	55701A
外裝盒	55701	55701A

其　　他

型號、價格均無變更。
變更前後的製品可以混合使用。