終止販賣預告

HS5E 型 電磁式安全開關

茲因 HS5E 型電磁式安全開關即將停產，特此通知。

實 施 期 間

・最後訂購日 ：2018 年 12 月 28 日 (※1)

・維修對應期限：2023 年 12 月 28 日 (※2)

※1：若最後訂購數量高於敝公司預估數量時，將有可能無法對應所有需求，請儘早與 IDEC 營業人員聯絡。

※2：即使在實施期間之前，若維修用的零件用盡時，IDEC 將結束維修對應。

對 象 機 種 及 替 代 品 機 種

販賣終止機種	替代品機種
HS5E 型 電磁式安全開關 全機種 ※包含以標準品為基礎的客製化產品。 但是，不包含 HS5E-K 型 鑰匙鎖定型安全開關。	HS5L 型 電磁式安全開關

・型號明細，請參閱附件 1。

・替代品與停產品的對應表，請參閱附件 2。

替 代 時 的 注 意 事 項

1. HS5L 型採用彈簧壓接式端子台，使用時請自行準備電纜。
2. 因為 HS5L 型的門監控接點以及鎖定監控接點在內部並未連接，所以若採用跟現行使用的 HS5E 型相同回路的話，一部分的端子間將必須短路。
3. HS5L 型為小形化設計，具有 ISO14119 的無效化防止效果，但是安裝孔位置與 HS5E 型不同。若希望與 HS5E 型的孔位相同，請使用側面電纜引出型。

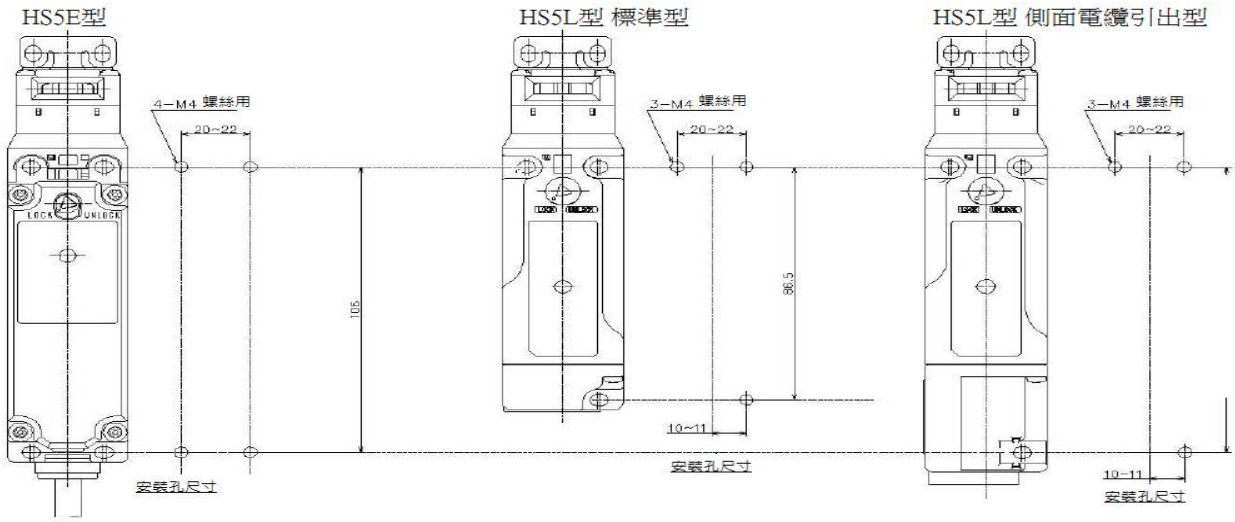

4. 背面鎖定解除按鈕用的孔位置、尺寸不同。

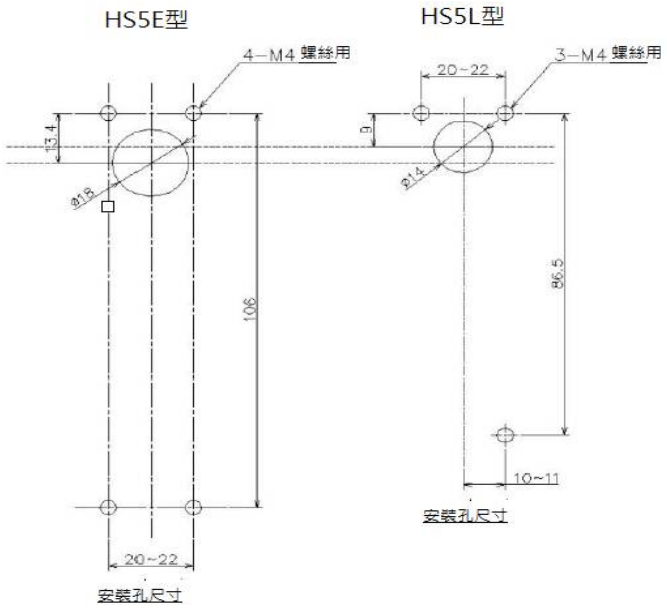

※其他若有不清楚的地方，請洽 IDEC 業務人員。

終止販賣的理由

為提高生產率以及製品供給的安定性，故終止販賣上述製品。
若有不清楚的地方，請洽 IDEC 業務人員。

■T-2017028附件1

項次	販賣終止機種	替代品機種	
		標準型	側面電纜引出型
1	HS5E-A4001	HS5L-VA44M-G	HS5L-VA44SM-G
2	HS5E-A4003	HS5L-VA44M-G	HS5L-VA44SM-G
3	HS5E-A4005	HS5L-VA44M-G	HS5L-VA44SM-G
4	HS5E-A4401-G	HS5L-VA44M-G	HS5L-VA44SM-G
5	HS5E-A4403-G	HS5L-VA44M-G	HS5L-VA44SM-G
6	HS5E-A4405-G	HS5L-VA44M-G	HS5L-VA44SM-G
7	HS5E-A44L01-G	HS5L-VA44LM-G	-
8	HS5E-A44L03-G	HS5L-VA44LM-G	-
9	HS5E-A44L05-G	HS5L-VA44LM-G	-
10	HS5E-A7Y001	HS5L-VA7Y4M-G	HS5L-VA7Y4SM-G
11	HS5E-A7Y003	HS5L-VA7Y4M-G	HS5L-VA7Y4SM-G
12	HS5E-A7Y005	HS5L-VA7Y4M-G	HS5L-VA7Y4SM-G
13	HS5E-A7Y401-G	HS5L-VA7Y4M-G	HS5L-VA7Y4SM-G
14	HS5E-A7Y403-G	HS5L-VA7Y4M-G	HS5L-VA7Y4SM-G
15	HS5E-A7Y405-G	HS5L-VA7Y4M-G	HS5L-VA7Y4SM-G
16	HS5E-B4001	HS5L-VB44M-G	-
17	HS5E-B4003	HS5L-VB44M-G	-
18	HS5E-B4005	HS5L-VB44M-G	-
19	HS5E-B4401-G	HS5L-VB44M-G	-
20	HS5E-B4403-G	HS5L-VB44M-G	-
21	HS5E-B4405-G	HS5L-VB44M-G	-
22	HS5E-B7Y001	HS5L-VB7Y4M-G	-
23	HS5E-B7Y003	HS5L-VB7Y4M-G	-
24	HS5E-B7Y005	HS5L-VB7Y4M-G	-
25	HS5E-B7Y401-G	HS5L-VB7Y4M-G	-
26	HS5E-B7Y403-G	HS5L-VB7Y4M-G	-
27	HS5E-B7Y405-G	HS5L-VB7Y4M-G	-
28	HS5E-C4001	HS5L-VC44M-G	-
29	HS5E-C4003	HS5L-VC44M-G	-
30	HS5E-C4005	HS5L-VC44M-G	-
31	HS5E-C4401-G	HS5L-VC44M-G	-
32	HS5E-C4403-G	HS5L-VC44M-G	-
33	HS5E-C4405-G	HS5L-VC44M-G	-
34	HS5E-C44L01-G	HS5L-VC44LM-G	-
35	HS5E-C44L03-G	HS5L-VC44LM-G	-
36	HS5E-C44L05-G	HS5L-VC44LM-G	-
37	HS5E-C7Y001	HS5L-VC7Y4M-G	HS5L-VC7Y4SM-G
38	HS5E-C7Y003	HS5L-VC7Y4M-G	HS5L-VC7Y4SM-G
39	HS5E-C7Y005	HS5L-VC7Y4M-G	HS5L-VC7Y4SM-G
40	HS5E-C7Y401-G	HS5L-VC7Y4M-G	HS5L-VC7Y4SM-G
41	HS5E-C7Y403-G	HS5L-VC7Y4M-G	HS5L-VC7Y4SM-G
42	HS5E-C7Y405-G	HS5L-VC7Y4M-G	HS5L-VC7Y4SM-G
43	HS5E-D4001	HS5L-VD44M-G	HS5L-VD44SM-G
44	HS5E-D4003	HS5L-VD44M-G	HS5L-VD44SM-G
45	HS5E-D4005	HS5L-VD44M-G	HS5L-VD44SM-G

(續前頁) ■T-2017028附件1

項次	販賣終止機種	替代品機種	
		標準型	側面電纜引出型
46	HS5E-D4401-G	HS5L-VD44M-G	HS5L-VD44SM-G
47	HS5E-D4403-G	HS5L-VD44M-G	HS5L-VD44SM-G
48	HS5E-D4405-G	HS5L-VD44M-G	HS5L-VD44SM-G
49	HS5E-D4410-G	HS5L-VD44M-G	HS5L-VD44SM-G
50	HS5E-D4415-G	HS5L-VD44M-G	HS5L-VD44SM-G
51	HS5E-D44L01-G	HS5L-VD44LM-G	HS5L-VD44LSM-G
52	HS5E-D44L01-G-TK2445	無替代品	
53	HS5E-D44L03-G	HS5L-VD44LM-G	HS5L-VD44LSM-G
54	HS5E-D44L05-G	HS5L-VD44LM-G	HS5L-VD44LSM-G
55	HS5E-D7Y001	HS5L-VD7Y4M-G	-
56	HS5E-D7Y003	HS5L-VD7Y4M-G	-
57	HS5E-D7Y005	HS5L-VD7Y4M-G	-
58	HS5E-D7Y401-G	HS5L-VD7Y4M-G	-
59	HS5E-D7Y403-G	HS5L-VD7Y4M-G	-
60	HS5E-D7Y405-G	HS5L-VD7Y4M-G	-
61	HS5E-DD4401-G	HS5L-DD44M-G	HS5L-DD44SM-G
62	HS5E-DD4403-G	HS5L-DD44M-G	HS5L-DD44SM-G
63	HS5E-DD4405-G	HS5L-DD44M-G	HS5L-DD44SM-G
64	HS5E-DD4410-G	HS5L-DD44M-G	HS5L-DD44SM-G
65	HS5E-DD4415-G	HS5L-DD44M-G	HS5L-DD44SM-G
66	HS5E-DD44L01-G	HS5L-DD44LM-G	HS5L-DD44LSM-G
67	HS5E-DD44L03-G	HS5L-DD44LM-G	HS5L-DD44LSM-G
68	HS5E-DD44L05-G	HS5L-DD44LM-G	HS5L-DD44LSM-G
69	HS5E-DD44L10-G	HS5L-DD44LM-G	HS5L-DD44LSM-G
70	HS5E-DD44L15-G	HS5L-DD44LM-G	HS5L-DD44LSM-G
71	HS5E-F4001	HS5L-VF44M-G	HS5L-VF44SM-G
72	HS5E-F4003	HS5L-VF44M-G	HS5L-VF44SM-G
73	HS5E-F4005	HS5L-VF44M-G	HS5L-VF44SM-G
74	HS5E-F4401-G	HS5L-VF44M-G	HS5L-VF44SM-G
75	HS5E-F4403-G	HS5L-VF44M-G	HS5L-VF44SM-G
76	HS5E-F4405-G	HS5L-VF44M-G	HS5L-VF44SM-G
77	HS5E-F44L01-G	無替代品	
78	HS5E-F44L03-G	無替代品	
79	HS5E-F44L05-G	無替代品	
80	HS5E-F7Y001	HS5L-VF7Y4M-G	HS5L-VF7Y4SM-G
81	HS5E-F7Y003	HS5L-VF7Y4M-G	HS5L-VF7Y4SM-G
82	HS5E-F7Y005	HS5L-VF7Y4M-G	HS5L-VF7Y4SM-G
83	HS5E-F7Y401-G	HS5L-VF7Y4M-G	HS5L-VF7Y4SM-G
84	HS5E-F7Y403-G	HS5L-VF7Y4M-G	HS5L-VF7Y4SM-G
85	HS5E-F7Y405-G	HS5L-VF7Y4M-G	HS5L-VF7Y4SM-G
86	HS5E-G4001	HS5L-VG44M-G	-
87	HS5E-G4003	HS5L-VG44M-G	-
88	HS5E-G4005	HS5L-VG44M-G	-
89	HS5E-G4401-G	HS5L-VG44M-G	-
90	HS5E-G4403-G	HS5L-VG44M-G	-
91	HS5E-G4405-G	HS5L-VG44M-G	-

(續前頁) ■T-2017028附件1

項次	販賣終止機種	替代品機種	
		標準型	側面電纜引出型
92	HS5E-G44L01-G	無替代品	
93	HS5E-G44L03-G	無替代品	
94	HS5E-G44L05-G	無替代品	
95	HS5E-G7Y001	HS5L-VG7Y4M-G	HS5L-VG7Y4SM-G
96	HS5E-G7Y003	HS5L-VG7Y4M-G	HS5L-VG7Y4SM-G
97	HS5E-G7Y005	HS5L-VG7Y4M-G	HS5L-VG7Y4SM-G
98	HS5E-G7Y401-G	HS5L-VG7Y4M-G	HS5L-VG7Y4SM-G
99	HS5E-G7Y403-G	HS5L-VG7Y4M-G	HS5L-VG7Y4SM-G
100	HS5E-G7Y405-G	HS5L-VG7Y4M-G	HS5L-VG7Y4SM-G
101	HS5E-H4001	無直接替代品、請考慮 HS5L-VJ44M-G	
102	HS5E-H4003	無直接替代品、請考慮 HS5L-VJ44M-G	
103	HS5E-H4005	無直接替代品、請考慮 HS5L-VJ44M-G	
104	HS5E-H4401-G	無直接替代品、請考慮 HS5L-VJ44M-G	
105	HS5E-H4403-G	無直接替代品、請考慮 HS5L-VJ44M-G	
106	HS5E-H4405-G	無直接替代品、請考慮 HS5L-VJ44M-G	
107	HS5E-H7Y001	無直接替代品、請考慮 HS5L-VJ7Y4M-G	
108	HS5E-H7Y003	無直接替代品、請考慮 HS5L-VJ7Y4M-G	
109	HS5E-H7Y005	無直接替代品、請考慮 HS5L-VJ7Y4M-G	
110	HS5E-H7Y401-G	無直接替代品、請考慮 HS5L-VJ7Y4M-G	
111	HS5E-H7Y403-G	無直接替代品、請考慮 HS5L-VJ7Y4M-G	
112	HS5E-H7Y405-G	無直接替代品、請考慮 HS5L-VJ7Y4M-G	
113	HS5E-J4001	HS5L-VJ44M-G	-
114	HS5E-J4003	HS5L-VJ44M-G	-
115	HS5E-J4005	HS5L-VJ44M-G	-
116	HS5E-J4401-G	HS5L-VJ44M-G	-
117	HS5E-J4403-G	HS5L-VJ44M-G	-
118	HS5E-J4405-G	HS5L-VJ44M-G	-
119	HS5E-J7Y001	HS5L-VJ7Y4M-G	-
120	HS5E-J7Y003	HS5L-VJ7Y4M-G	-
121	HS5E-J7Y005	HS5L-VJ7Y4M-G	-
122	HS5E-J7Y401-G	HS5L-VJ7Y4M-G	-
123	HS5E-J7Y403-G	HS5L-VJ7Y4M-G	-
124	HS5E-J7Y405-G	HS5L-VJ7Y4M-G	-
125	HS5E-VA4401-G	HS5L-VA44M-G	HS5L-VA44SM-G
126	HS5E-VA4403-G	HS5L-VA44M-G	HS5L-VA44SM-G
127	HS5E-VA4405-G	HS5L-VA44M-G	HS5L-VA44SM-G
128	HS5E-VA7Y401-G	HS5L-VA7Y4M-G	HS5L-VA7Y4SM-G
129	HS5E-VA7Y403-G	HS5L-VA7Y4M-G	HS5L-VA7Y4SM-G
130	HS5E-VA7Y405-G	HS5L-VA7Y4M-G	HS5L-VA7Y4SM-G
131	HS5E-VB4401-G	HS5L-VB44M-G	-
132	HS5E-VB4403-G	HS5L-VB44M-G	-
133	HS5E-VB4405-G	HS5L-VB44M-G	-
134	HS5E-VB7Y401-G	HS5L-VB7Y4M-G	-
135	HS5E-VB7Y403-G	HS5L-VB7Y4M-G	-
136	HS5E-VB7Y405-G	HS5L-VB7Y4M-G	-

(續前頁) ■T-2017028附件1

項次	販賣終止機種	替代品機種	
		標準型	側面電纜引出型
137	HS5E-VC4401-G	HS5L-VC44M-G	-
138	HS5E-VC4403-G	HS5L-VC44M-G	-
139	HS5E-VC4405-G	HS5L-VC44M-G	-
140	HS5E-VC7Y401-G	HS5L-VC7Y4M-G	HS5L-VC7Y4SM-G
141	HS5E-VC7Y403-G	HS5L-VC7Y4M-G	HS5L-VC7Y4SM-G
142	HS5E-VC7Y405-G	HS5L-VC7Y4M-G	HS5L-VC7Y4SM-G
143	HS5E-VD4401-G	HS5L-VD44M-G	HS5L-VD44SM-G
144	HS5E-VD4403-G	HS5L-VD44M-G	HS5L-VD44SM-G
145	HS5E-VD4405-G	HS5L-VD44M-G	HS5L-VD44SM-G
146	HS5E-VD7Y401-G	HS5L-VD7Y4M-G	-
147	HS5E-VD7Y403-G	HS5L-VD7Y4M-G	-
148	HS5E-VD7Y405-G	HS5L-VD7Y4M-G	-
149	HS5E-VD7Y405-G-TK2686	HS5L-VD7Y4M-G	-
150	HS5E-VF4401-G	HS5L-VF44M-G	-
151	HS5E-VF4405-G	HS5L-VF44M-G	-
152	HS5E-VF7Y401-G	HS5L-VF7Y4M-G	-
153	HS5E-VF7Y403-G	HS5L-VF7Y4M-G	-

・HS5E系列 標準型(彈簧鎖定型) 替代成→ HS5L系列 4接點型(彈簧鎖定型) 時

HS5E系列 (標準型、彈簧鎖定型)

回路編號	接點結構	指示燈	電纜長度	訂購型號
A	主回路:1NC+1NC、門監控回路:1NO、鎖定監控回路:1NO 主回路: 11 12 41 42 輔助回路: 23 24 輔助回路: 53 54	無	1m	HS5E-A4001
			3m	HS5E-A4003
			5m	HS5E-A4005
		有	1m	HS5E-A4401-G
			3m	HS5E-A4403-G
			5m	HS5E-A4405-G
B	主回路:1NC+1NC、門監控回路:1NO、鎖定監控回路:1NC 主回路: 11 12 41 42 輔助回路: 23 24 輔助回路: 51 52	無	1m	HS5E-B4001
			3m	HS5E-B4003
			5m	HS5E-B4005
		有	1m	HS5E-B4401-G
			3m	HS5E-B4403-G
			5m	HS5E-B4405-G
C	主回路:1NC+1NC、門監控回路:1NC、鎖定監控回路:1NO 主回路: 11 12 41 42 輔助回路: 21 22 輔助回路: 53 54	無	1m	HS5E-C4001
			3m	HS5E-C4003
			5m	HS5E-C4005
		有	1m	HS5E-C4401-G
			3m	HS5E-C4403-G
			5m	HS5E-C4405-G
D	主回路:1NC+1NC、門監控回路:1NC、鎖定監控回路:1NC 主回路: 11 12 41 42 輔助回路: 21 22 輔助回路: 51 52	無	1m	HS5E-D4001
			3m	HS5E-D4003
			5m	HS5E-D4005
		有	1m	HS5E-D4401-G
			3m	HS5E-D4403-G
			5m	HS5E-D4405-G
F	主回路:1NC+1NC、門監控回路:2NC 主回路: 11 12 41 42 輔助回路: 21 22 輔助回路: 31 32	無	1m	HS5E-F4001
			3m	HS5E-F4003
			5m	HS5E-F4005
		有	1m	HS5E-F4401-G
			3m	HS5E-F4403-G
			5m	HS5E-F4405-G
G	主回路:1NC+1NC、門監控回路:1NC, 1NO 主回路: 11 12 41 42 輔助回路: 21 22 輔助回路: 33 34	無	1m	HS5E-G4001
			3m	HS5E-G4003
			5m	HS5E-G4005
		有	1m	HS5E-G4401-G
			3m	HS5E-G4403-G
			5m	HS5E-G4405-G
H	主回路:1NC+1NC、門監控回路:2NC 主回路: 11 12 41 42 輔助回路: 51 52 輔助回路: 61 62	無	1m	HS5E-H4001
			3m	HS5E-H4003
			5m	HS5E-H4005
		有	1m	HS5E-H4401-G
			3m	HS5E-H4403-G
			5m	HS5E-H4405-G
J	主回路:1NC+1NC、門監控回路:1NC, 1NO 主回路: 11 12 41 42 輔助回路: 51 52 輔助回路: 63 64	無	1m	HS5E-J4001
			3m	HS5E-J4003
			5m	HS5E-J4005
		有	1m	HS5E-J4401-G
			3m	HS5E-J4403-G
			5m	HS5E-J4405-G

替代機種 HS5L系列 (4接點型、彈簧鎖定型)

回路編號	接點結構	指示燈	導管口尺寸	訂購型號	備註(1)
VA	門監控回路:1NC, 1NO　鎖定監控回路:1NC, 1NO 輔助回路: 11 12 41 42 (備註2) 輔助回路: 23 24 輔助回路: 53 54	有	M20	HS5L-VA44M-G HS5L-VA44SM-G (側面電纜引出型)	端子12-41未連接
VB	門監控回路:1NC, 1NO　鎖定監控回路:2NC 輔助回路: 11 12 41 42 (備註2) 輔助回路: 23 24 輔助回路: 51 52 (備註2)	有	M20	HS5L-VB44M-G	端子12-41未連接
VC	門監控回路:2NC　鎖定監控回路:1NC, 1NO 輔助回路: 11 12 41 42 (備註2) 輔助回路: 21 22 輔助回路: 53 54	有	M20	HS5L-VC44M-G	端子12-41未連接
VD	門監控回路:2NC　鎖定監控回路:2NC 輔助回路: 11 12 41 42 (備註2) 輔助回路: 21 22 輔助回路: 51 52 (備註2)	有	M20	HS5L-VD44M-G HS5L-VD44SM-G (側面電纜引出型)	端子12-41未連接
VF	門監控回路:3NC　鎖定監控回路:1NC 輔助回路: 11 12 41 42 (備註2) 輔助回路: 21 22 輔助回路: 31 32	有	M20	HS5L-VF44M-G HS5L-VF44SM-G (側面電纜引出型)	端子12-41未連接
VG	門監控回路:2NC, 1NO　鎖定監控回路:1NC 輔助回路: 11 12 41 42 (備註2) 輔助回路: 21 22 輔助回路: 33 34	有	M20	HS5L-VG44M-G	端子12-41未連接
—	關於HS5E系列的回路編號「H」型， 因接點結構不同，請檢討採用 HS5L系列的回路編號「VJ」型。	—	—	—	—
VJ	門監控回路:1NC　鎖定監控回路:2NC, 1NO 輔助回路: 11 12 41 42 (備註2) 輔助回路: 51 52 (備註2) 輔助回路: 63 64	有	M20	HS5L-VJ44M-G	端子12-41未連接

備註1: 若採用與HS5E型相同回路的話，請務必進行端子間的短路連接。

備註2: 根據ISO14119:2013，輔助回路接點可單獨做為安全訊號。 若採用HS5L型為替代機種時，最終頁的2接點型也請一併參考。

・HS5E系列 標準型(電磁鎖定型) 替代成→ HS5L系列 4接點型(電磁鎖定型) 時

HS5E系列 (標準型、電磁鎖定型)

回路編號	接點結構	指示燈	電纜長度	訂購型號
A	主回路:1NC+1NC、門監控回路:1NO、鎖定監控回路:1NO 主回路: 11 12 41 42 輔助回路: 23 24 輔助回路: 53 54	無	1m	HS5E-A7Y001
			3m	HS5E-A7Y003
			5m	HS5E-A7Y005
		有	1m	HS5E-A7Y401-G
			3m	HS5E-A7Y403-G
			5m	HS5E-A7Y405-G
B	主回路:1NC+1NC、門監控回路:1NO、鎖定監控回路:1NC 主回路: 11 12 41 42 輔助回路: 23 24 輔助回路: 51 52	無	1m	HS5E-B7Y001
			3m	HS5E-B7Y003
			5m	HS5E-B7Y005
		有	1m	HS5E-B7Y401-G
			3m	HS5E-B7Y403-G
			5m	HS5E-B7Y405-G
C	主回路:1NC+1NC、門監控回路:1NC、鎖定監控回路:1NO 主回路: 11 12 41 42 輔助回路: 21 22 輔助回路: 53 54	無	1m	HS5E-C7Y001
			3m	HS5E-C7Y003
			5m	HS5E-C7Y005
		有	1m	HS5E-C7Y401-G
			3m	HS5E-C7Y403-G
			5m	HS5E-C7Y405-G
D	主回路:1NC+1NC、門監控回路:1NC、鎖定監控回路:1NC 主回路: 11 12 41 42 輔助回路: 21 22 輔助回路: 51 52	無	1m	HS5E-D7Y001
			3m	HS5E-D7Y003
			5m	HS5E-D7Y005
		有	1m	HS5E-D7Y401-G
			3m	HS5E-D7Y403-G
			5m	HS5E-D7Y405-G
F	主回路:1NC+1NC、門監控回路:2NC 主回路: 11 12 41 42 輔助回路: 21 22 輔助回路: 31 32	無	1m	HS5E-F7Y001
			3m	HS5E-F7Y003
			5m	HS5E-F7Y005
		有	1m	HS5E-F7Y401-G
			3m	HS5E-F7Y403-G
			5m	HS5E-F7Y405-G
G	主回路:1NC+1NC、門監控回路:1NC, 1NO 主回路: 11 12 41 42 輔助回路: 21 22 輔助回路: 33 34	無	1m	HS5E-G7Y001
			3m	HS5E-G7Y003
			5m	HS5E-G7Y005
		有	1m	HS5E-G7Y401-G
			3m	HS5E-G7Y403-G
			5m	HS5E-G7Y405-G
H	主回路:1NC+1NC、門監控回路:2NC 主回路: 11 12 41 42 輔助回路: 51 52 輔助回路: 61 62	無	1m	HS5E-H7Y001
			3m	HS5E-H7Y003
			5m	HS5E-H7Y005
		有	1m	HS5E-H7Y401-G
			3m	HS5E-H7Y403-G
			5m	HS5E-H7Y405-G
J	主回路:1NC+1NC、門監控回路:1NC, 1NO 主回路: 11 12 41 42 輔助回路: 51 52 輔助回路: 63 64	無	1m	HS5E-J7Y001
			3m	HS5E-J7Y003
			5m	HS5E-J7Y005
		有	1m	HS5E-J7Y401-G
			3m	HS5E-J7Y403-G
			5m	HS5E-J7Y405-G

替代機種 HS5L系列 (4接點型、電磁鎖定型)

回路編號	接點結構	指示燈	導管口尺寸	訂購型號	備註(1)
VA	門監控回路:1NC, 1NO　鎖定監控回路:1NC, 1NO 輔助回路: 11 12　41 42 (備註2) 輔助回路: 23 24 輔助回路: 53 54	有	M20	HS5L-VA7Y4M-G HS5L-VA7Y4SM-G (側面電纜引出型)	端子12-41未連接
VB	門監控回路:1NC, 1NO　鎖定監控回路:2NC 輔助回路: 11 12　41 42 (備註2) 輔助回路: 23 24 輔助回路: 51 52 (備註2)	有	M20	HS5L-VB7Y4M-G	端子12-41未連接
VC	門監控回路:2NC　鎖定監控回路:1NC, 1NO 輔助回路: 11 12　41 42 (備註2) 輔助回路: 21 22 輔助回路: 53 54	有	M20	HS5L-VC7Y4M-G HS5L-VC7Y4SM-G (側面電纜引出型)	端子12-41未連接
VD	門監控回路:2NC　鎖定監控回路:2NC 輔助回路: 11 12　41 42 (備註2) 輔助回路: 21 22 輔助回路: 51 52 (備註2)	有	M20	HS5L-VD7Y4M-G	端子12-41未連接
VF	門監控回路:3NC　鎖定監控回路:1NC 輔助回路: 11 12　41 42 (備註2) 輔助回路: 21 22 輔助回路: 31 32	有	M20	HS5L-VF7Y4M-G HS5L-VF7Y4SM-G (側面電纜引出型)	端子12-41未連接
VG	門監控回路:2NC, 1NO　鎖定監控回路:1NC 輔助回路: 11 12　41 42 (備註2) 輔助回路: 21 22 輔助回路: 33 34	有	M20	HS5L-VG7Y4M-G HS5L-VG7Y4SM-G (側面電纜引出型)	端子12-41未連接
—	關於HS5E系列的回路編號「H」型， 因接點結構不同，請檢討採用 HS5L系列的回路編號「VJ」型。	—	—	—	—
VJ	門監控回路:1NC　鎖定監控回路:2NC, 1NO 輔助回路: 11 12　41 42 (備註2) 輔助回路: 51 52 (備註2) 輔助回路: 63 64	有	M20	HS5L-VJ7Y4M-G	端子12-41未連接

備註1: 若採用與HS5E型相同回路的話，請務必進行端子間的短路連接。

備註2: 根據ISO14119:2013，輔助回路接點可單獨做為安全訊號。 若採用HS5L型為替代機種時，最終頁的2接點型也請一併參考。

・HS5E系列 背面鎖定解除按鈕型(彈簧鎖定型) 替代成→ HS5L系列 4接點型、背面鎖定解除按鈕型(彈簧鎖定型) 時

HS5E系列 (背面鎖定解除按鈕型、彈簧鎖定型)

回路編號	接點結構	指示燈	電纜長度	訂購型號
A	主回路:1NC+1NC、門監控回路:1NO、鎖定監控回路:1NO 主回路: 11 12 41 42 輔助回路: 23 24 輔助回路: 53 54	有	1m	HS5E-A44L01-G
			3m	HS5E-A44L03-G
			5m	HS5E-A44L05-G
C	主回路:1NC+1NC、門監控回路:1NC、鎖定監控回路:1NO 主回路: 11 12 41 42 輔助回路: 21 22 輔助回路: 53 54		1m	HS5E-C44L01-G
			3m	HS5E-C44L03-G
			5m	HS5E-C44L05-G
D	主回路:1NC+1NC、門監控回路:1NC、鎖定監控回路:1NC 主回路: 11 12 41 42 輔助回路: 21 22 輔助回路: 51 52		1m	HS5E-D44L01-G
			3m	HS5E-D44L03-G
			5m	HS5E-D44L05-G
F	主回路:1NC+1NC、門監控回路:2NC 主回路: 11 12 41 42 輔助回路: 21 22 輔助回路: 31 32		1m	HS5E-F44L01-G
			3m	HS5E-F44L03-G
			5m	HS5E-F44L05-G
G	主回路:1NC+1NC、門監控回路:1NC, 1NO 主回路: 11 12 41 42 輔助回路: 21 22 輔助回路: 33 34		1m	HS5E-G44L01-G
			3m	HS5E-G44L03-G
			5m	HS5E-G44L05-G

替代機種 HS5L系列 (4接點型、背面鎖定解除按鈕型、彈簧鎖定型)

回路編號	接點結構	指示燈	導管口尺寸	訂購型號	備註(1)
VA	門監控回路:1NC, 1NO　鎖定監控回路:1NC, 1NO 輔助回路: 11 12 41 42 (備註2) 輔助回路: 23 24 輔助回路: 53 54	有	M20	HS5L-VA44LM-G	端子12-41未連接
VC	門監控回路:2NC　鎖定監控回路:1NC, 1NO 輔助回路: 11 12 41 42 (備註2) 輔助回路: 21 22 輔助回路: 53 54	有	M20	HS5L-VC44LM-G	端子12-41未連接
VD	門監控回路:2NC　鎖定監控回路:2NC 輔助回路: 11 12 41 42 (備註2) 輔助回路: 21 22 輔助回路: 51 52 (備註2)	有	M20	HS5L-VD44LM-G HS5L-VD44LSM-G (側面電纜引出型)	端子12-41未連接
—	—	—	—	—	—
—	—	—	—	—	—

備註1: 若採用與HS5E型相同回路的話，請務必進行端子間的短路連接。

備註2: 根據ISO14119:2013，輔助回路接點可單獨做為安全訊號。 若採用HS5L型為替代機種時，最終頁的2接點型也請一併參考。

・HS5E系列 安全回路雙重化型(彈簧鎖定型) 替代成→ HS5L系列 4接點型、安全回路雙重化型(彈簧鎖定型) 時

HS5E系列 (安全回路雙重化型、彈簧鎖定型)

回路編號	接點結構	指示燈	電纜長度	訂購型號
DD	主回路:1NC+1NC 1NC+1NC 主回路: ①: 11 12 41 42 主回路: ②: 21 22 51 52	有	1m	HS5E-DD4401-G
			3m	HS5E-DD4403-G
			5m	HS5E-DD4405-G

替代機種 HS5L系列 (4接點型、安全回路雙重化型、彈簧鎖定型)

回路編號	接點結構	指示燈	導管口尺寸	訂購型號	備註
DD	主回路:1NC+1NC 1NC+1NC 主回路: 11 12 41 42 (備註2) 主回路: 21 22 51 52 (備註2)	有	M20	HS5L-DD44M-G HS5L-DD44SM-G (側面電纜引出型)	—

備註: 根據ISO14119:2013，輔助回路接點可單獨做為安全訊號。 若採用HS5L型為替代機種時，最終頁的2接點型也請一併參考。

・HS5E系列 安全回路雙重化、背面鎖定解除按鈕型(彈簧鎖定型) 替代成→ HS5L系列 4接點型、安全回路雙重化附背面鎖定解除按鈕型(彈簧鎖定型) 時

HS5E系列 (安全回路雙重化、背面鎖定解除按鈕型、彈簧鎖定型)

回路編號	接點結構	指示燈	電纜長度	訂購型號
DD	主回路:1NC+1NC 1NC+1NC 主回路: ①: 11 12 41 42 主回路: ②: 21 22 51 52	有	1m	HS5E-DD44L01-G
			3m	HS5E-DD44L03-G
			5m	HS5E-DD44L05-G

替代機種 HS5L系列 (4接點型、安全回路雙重化附背面鎖定解除按鈕型、彈簧鎖定型)

回路編號	接點結構	指示燈	導管口尺寸	訂購型號	備註
DD	主回路:1NC+1NC 1NC+1NC 主回路: 11 12 41 42 (備註2) 主回路: 21 22 51 52 (備註2)	有	M20	HS5L-DD44LM-G HS5L-DD44LSM-G (側面電纜引出型)	—

備註: 根據ISO14119:2013，輔助回路接點可單獨做為安全訊號。 若採用HS5L型為替代機種時，最終頁的2接點型也請一併參考。

・HS5E系列 4回路獨立輸出型(彈簧鎖定型) 替代成→ HS5L系列 4接點型(彈簧鎖定型) 時

HS5E系列 (4回路獨立輸出型、彈簧鎖定型)

回路編號	接點結構	指示燈	電纜長度	訂購型號
VA	門監控回路:1NC, 1NO　鎖定監控回路:1NC, 1NO 輔助回路: 11 12　41 42 輔助回路: 23 24 輔助回路: 53 54	有	1m	HS5E-VA4401-G
			3m	HS5E-VA4403-G
			5m	HS5E-VA4405-G
VB	門監控回路:1NC, 1NO　鎖定監控回路:2NC 輔助回路: 11 12　41 42 輔助回路: 23 24 輔助回路: 51 52		1m	HS5E-VB4401-G
			3m	HS5E-VB4403-G
			5m	HS5E-VB4405-G
VC	門監控回路:2NC　鎖定監控回路:1NC, 1NO 輔助回路: 11 12　41 42 輔助回路: 21 22 輔助回路: 53 54		1m	HS5E-VC4401-G
			3m	HS5E-VC4403-G
			5m	HS5E-VC4405-G
VD	門監控回路:2NC　鎖定監控回路:2NC 輔助回路: 11 12　41 42 輔助回路: 21 22 輔助回路: 51 52		1m	HS5E-VD4401-G
			3m	HS5E-VD4403-G
			5m	HS5E-VD4405-G
VF	門監控回路:3NC　鎖定監控回路:1NC 輔助回路: 11 12　41 42 輔助回路: 21 22 輔助回路: 31 32		1m	HS5E-VF4401-G
			3m	—
			5m	HS5E-VF4405-G

替代機種 HS5L系列 (4接點型、彈簧鎖定型)

回路編號	接點結構	指示燈	導管口尺寸	訂購型號	備註
VA	門監控回路:1NC, 1NO　鎖定監控回路:1NC, 1NO 輔助回路: 11 12　41 42 (備註2) 輔助回路: 23 24 輔助回路: 53 54	有	M20	HS5L-VA44M-G HS5L-VA44SM-G (側面電纜引出型)	—
VB	門監控回路:1NC, 1NO　鎖定監控回路:2NC 輔助回路: 11 12　41 42 (備註2) 輔助回路: 23 24 輔助回路: 51 52 (備註2)	有	M20	HS5L-VB44M-G	—
VC	門監控回路:2NC　鎖定監控回路:1NC, 1NO 輔助回路: 11 12　41 42 (備註2) 輔助回路: 21 22 輔助回路: 53 54	有	M20	HS5L-VC44M-G	—
VD	門監控回路:2NC　鎖定監控回路:2NC 輔助回路: 11 12　41 42 (備註2) 輔助回路: 21 22 輔助回路: 51 52 (備註2)	有	M20	HS5L-VD44M-G HS5L-VD44SM-G (側面電纜引出型)	—
VF	門監控回路:3NC　鎖定監控回路:1NC 輔助回路: 11 12　41 42 (備註2) 輔助回路: 21 22 輔助回路: 31 32	有	M20	HS5L-VF44M-G	—

備註:　根據ISO14119:2013，輔助回路接點可單獨做為安全訊號。 若採用HS5L型為替代機種時，最終頁的2接點型也請一併參考。

・HS5E系列 4回路獨立輸出型(電磁鎖定型) 替代成→ HS5L系列 4接點型(電磁鎖定型) 時

HS5E系列 (4回路獨立輸出型、電磁鎖定型)

回路編號	接點結構	指示燈	電纜長度	訂購型號
VA	門監控回路:1NC, 1NO　鎖定監控回路:1NC, 1NO 輔助回路: 11 12　41 42 輔助回路: 23 24 輔助回路: 53 54	有	1m	HS5E-VA7Y401-G
			3m	HS5E-VA7Y403-G
			5m	HS5E-VA7Y405-G
VB	門監控回路:1NC, 1NO　鎖定監控回路:2NC 輔助回路: 11 12　41 42 輔助回路: 23 24 輔助回路: 51 52		1m	HS5E-VB7Y401-G
			3m	HS5E-VB7Y403-G
			5m	HS5E-VB7Y405-G
VC	門監控回路:2NC　鎖定監控回路:1NC, 1NO 輔助回路: 11 12　41 42 輔助回路: 21 22 輔助回路: 53 54		1m	HS5E-VC7Y401-G
			3m	HS5E-VC7Y403-G
			5m	HS5E-VC7Y405-G
VD	門監控回路:2NC　鎖定監控回路:2NC 輔助回路: 11 12　41 42 輔助回路: 21 22 輔助回路: 51 52		1m	HS5E-VD7Y401-G
			3m	HS5E-VD7Y403-G
			5m	HS5E-VD7Y405-G
VF	門監控回路:3NC　鎖定監控回路:1NC 輔助回路: 11 12　41 42 輔助回路: 21 22 輔助回路: 31 32		1m	HS5E-VF7Y401-G
			3m	HS5E-VF7Y403-G
			5m	—

替代機種 HS5L系列 (4接點型、電磁鎖定型)

回路編號	接點結構	指示燈	導管口尺寸	訂購型號	備註
VA	門監控回路:1NC, 1NO　鎖定監控回路:1NC, 1NO 輔助回路: 11 12　41 42 (備註2) 輔助回路: 23 24 輔助回路: 53 54	有	M20	HS5L-VA7Y4M-G HS5L-VA7Y4SM-G (側面電纜引出型)	—
VB	門監控回路:1NC, 1NO　鎖定監控回路:2NC 輔助回路: 11 12　41 42 (備註2) 輔助回路: 23 24 輔助回路: 51 52 (備註2)	有	M20	HS5L-VB7Y4M-G	—
VC	門監控回路:2NC　鎖定監控回路:1NC, 1NO 輔助回路: 11 12　41 42 (備註2) 輔助回路: 21 22 輔助回路: 53 54	有	M20	HS5L-VC7Y4M-G HS5L-VC7Y4SM-G (側面電纜引出型)	—
VD	門監控回路:2NC　鎖定監控回路:2NC 輔助回路: 11 12　41 42 (備註2) 輔助回路: 21 22 輔助回路: 51 52 (備註2)	有	M20	HS5L-VD7Y4M-G	—
VF	門監控回路:3NC　鎖定監控回路:1NC 輔助回路: 11 12　41 42 (備註2) 輔助回路: 21 22 輔助回路: 31 32	有	M20	HS5L-VF7Y4M-G	—

備註:　根據ISO14119:2013，輔助回路接點可單獨做為安全訊號。 若採用HS5L型為替代機種時，最終頁的2接點型也請一併參考。

・HS5E系列 (彈簧鎖定型) 替代成→ HS5L系列 2接點型(彈簧鎖定型) 時

HS5L系列 (2接點型、彈簧鎖定型)

回路編號	接點結構	指示燈	導管口尺寸	訂購型號	備註
XD	門監控回路:1NC 鎖定監控回路:1NC 輔助回路: 11 12 輔助回路: 41 42 (備註)	有	M20	HS5L-XD44M-G	—
XH	門監控回路:2NC 輔助回路: 41 42 (備註) 輔助回路: 51 52 (備註)	有	M20	HS5L-XH44M-G HS5L-XH44LM-G (背面鎖定解除按鈕型)	—

備註: 根據ISO14119:2013，輔助回路接點可單獨做為安全訊號。

・HS5E系列 (電磁鎖定型) 替代成→ HS5L系列 2接點型(電磁鎖定型) 時

HS5L系列 (2接點型、電磁鎖定型)

回路編號	接點結構	指示燈	導管口尺寸	訂購型號	備註
XD	門監控回路:1NC 鎖定監控回路:1NC 輔助回路: 11 12 輔助回路: 41 42 (備註)	有	M20	HS5L-XD7Y4M-G	—
XF	門監控回路:2NC 輔助回路: 11 12 輔助回路: 21 22	有	M20	HS5L-XF7Y4M-G	—
XG	門監控回路:1NC, 1NO 輔助回路: 11 12 輔助回路: 23 24	有	M20	HS5L-XG7Y4M-G	—
XH	門監控回路:2NC 輔助回路: 41 42 (備註) 輔助回路: 51 52 (備註)	有	M20	HS5L-XH7Y4M-G	—

備註: 根據ISO14119:2013，輔助回路接點可單獨做為安全訊號。