規格變更通知

LB / LBW 系列 控制元件

茲因 LB / LBW 系列控制元件的 LED 單元的形狀有變更，特此通知。

實 施 期 間

2019 年 6 月製造品起逐步實施。

對 象 機 種

對象型號 字首為下表的全機種（包含以標準品為基礎的客製化產品）

系列	照光按鈕開關	指示燈	照光選擇開關	LED 單元
LB	LB①L-＊＊＊＊	LB①P-＊＊＊＊	LB①F-＊＊＊＊	LB9Z-LED＊＊
LBW	LBW①L-＊＊＊＊	LBW①P-＊＊＊＊	（無）	

①：請指定操作部形狀。

＊：請指定操作位置規格、接點結構、LED 額定使用電壓、照光顏色等的記號。

變 更 內 容

當附 LED 單元的接點塊安裝到操作部時，為了使插入作業能平穩順暢，將 LED 單元的前端部位進行斜面處理（約 1.7 x 0.8mm）。此外為了擴大 LED 到燈罩的導光部空間，將照光用矩形孔加寬約 0.3mm。

變更前	變更後
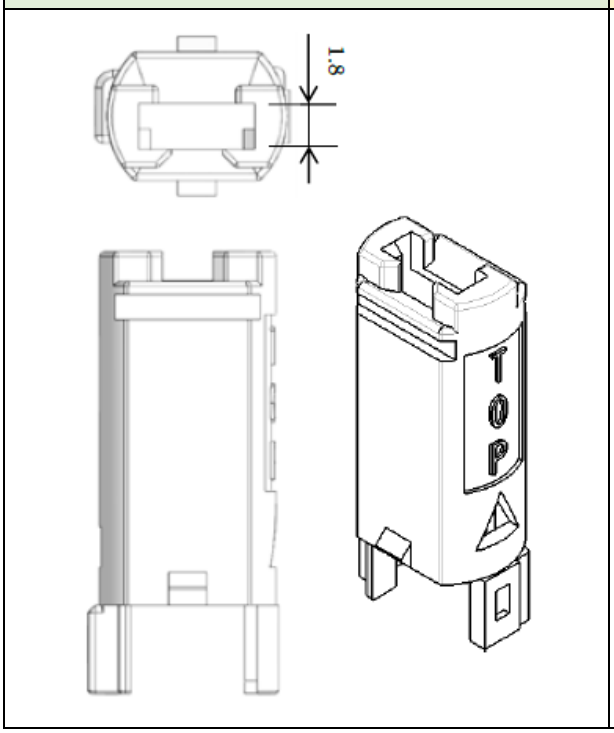	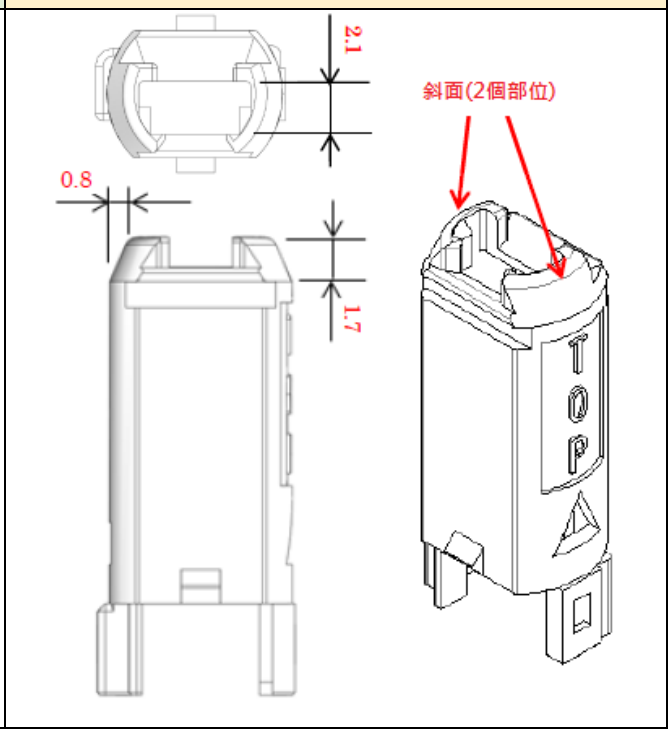

※包含照光狀態在內的上述以外規格、型號及價格等均無變更。

識　別　標　示

變更後的產品以及 LED 單元，將在產品標籤以及 LED 單元外裝盒上追加標示「 C 」。

※識別標示期間：2019 年 11 月製造品為止

※識別範例
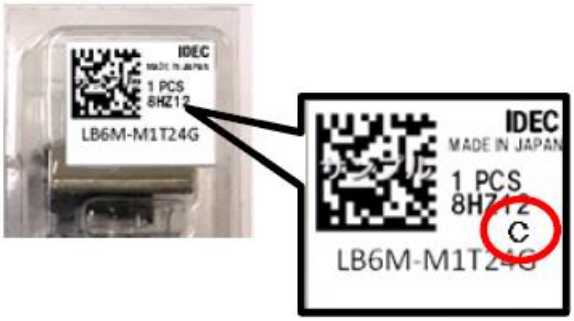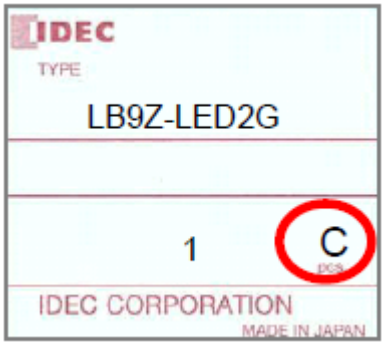
產品：產品標籤	LED 單元：外裝盒