“SS 端子”大幅度削減了接線所需工時

“SS 端子”旋轉彈升結構，使 R 形壓接端子更容易安裝。且無需拆卸螺絲，可防止螺絲脫落丟失。
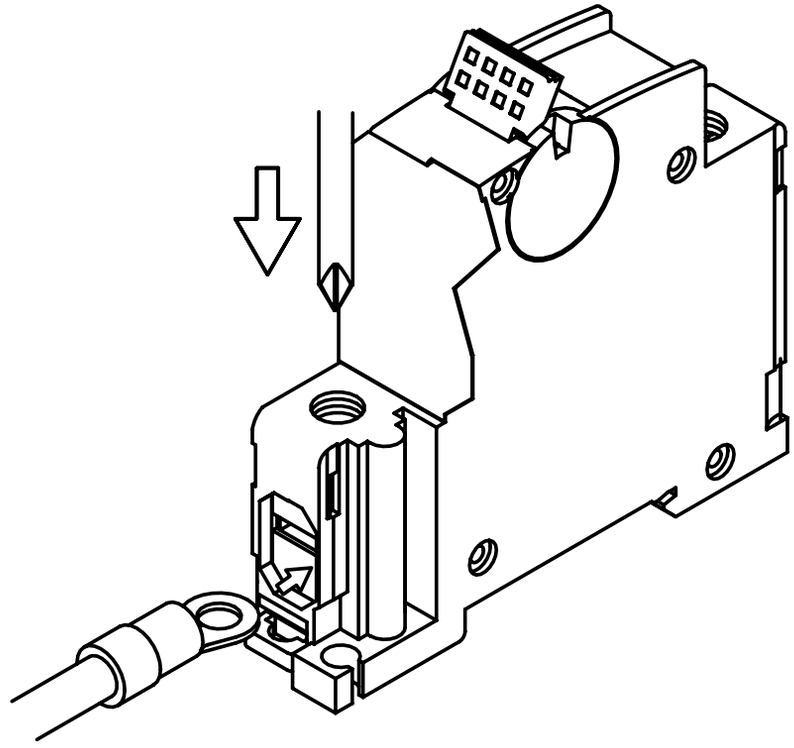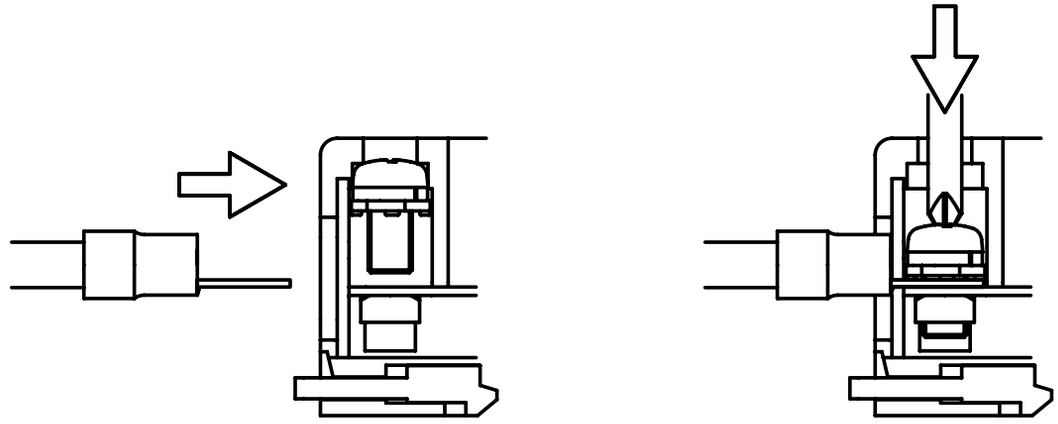
＊ SS 端子（Save & Safety 端子）
螺絲始終保持接線待機狀態，無需耗費擰鬆、拆卸的所需工時。並且，還可以防止螺絲脫落，提高作業效率。