規格變更通知/終止販賣通知

φ22 TW,TWE / φ25 TWS / φ30 TWN,TWND 系列 以及 EB3P 系列 控制元件

茲因φ22 TW,TWE / φ25 TWS / φ30 TWN,TWND 系列以及 EB3P 系列控制元件的部分機種之部分規格將有所變更，特此通知。

背景

以往在使用高電壓規格（100V 以上）的指示燈及照光式控制元件時，皆需搭配變壓器元件，這使得產品體積較大。許多客戶反映，希望能有更輕巧、節省空間的選項。
為了滿足這些需求，我們對全電壓轉接器進行了變更，成功實現無需變壓器的運作方式。
新的全電壓轉接器支援高電壓 LED 燈，在維持相同外型與重量的情況下，可涵蓋 6 至 240V 的廣泛電壓範圍。
因此，新的高電壓規格產品更輕巧、省電且環保，同時具備更高的設計彈性。
本通知函將說明因本次產品變更所帶來的規格、型號的變更，以及相關產品停產等的訊息。

變更內容的概要說明

（一）統一使用新款的全電壓轉接器

所有對象機種將統一改用新款的全電壓轉接器。

金屬零件已封裝於樹脂內，可防止觸電風險，提升使用安全性(符合 IP20 防護等級(防手指觸碰))。

（二）縮短面板後的伸出長度

新的設計可縮短面板後的伸出長度。以往 100V 以上的照光式控制元件無法指定搭載 1 個接點或 3 個接點，但透過採用新型的轉接器，就能指定 1 個接點或 3 個接點的規格。
而且即使是 100～240V 的照光式控制元件也只需一層就能實現，不再需要體積龐大的變壓器。

對象產品

下表所有產品的全機種均為對象。

系列	產品	動作電壓	變更的內容 變更(1) 連接單元、全電壓轉接器與配置	變更(2) 型號(100～240V高電壓規格)	變更(3) 產品標籤顯示方式
φ22 TW系列 φ22 TWE系列 φ25 TWS系列 φ30 TWN系列 φ30 TWND系列	照光按鈕開關 照光選擇開關	6~24V AC/DC	Yes	-	Yes
		100/120V AC/DC 200~240V AC	Yes	Yes	Yes
		380~480V AC	- (販賣終止。參閱第8頁)		
	指示燈	6~24V AC/DC	-	-	Yes
		100/120V AC/DC 200~240V AC	Yes	Yes	Yes
		380~480V AC	-	-	Yes
EB3P系列	照光按鈕開關 照光選擇開關 (以TW系列/TWN系列為基礎的機種)	6~24V AC/DC	Yes	-	-

註：部分產品外盒也將進行變更，關於外盒變更的對象機種與詳細內容請參閱第 7 頁。

補充說明：

使用上述產品的項目（包含控制箱）、客製化產品，以及無 LED 類型產品亦在此次變更範圍內。

變更內容的詳細說明

<u>變更的內容(1)：全電壓轉接器與配置的變更</u>

(a) 變更後的產品將採用新的全電壓轉接器，並使用新的型號。

(i) 為支援高電壓 LED 燈，外形設計已變更為插座一體化，並提升防觸電保護（符合 IP20 保護等級）。

(ii) 新增導線型。

(iii) 標示方式將由貼紙改為雕刻與雷射刻印。

(iv) 將分成兩款：僅支援 1 接點(型號 HW-UA1)或支援 2 接點以上(型號 HW-UA1-H)，請根據實際使用的接點構成選擇合適的全電壓轉接器。

■ 變更內容的詳細說明

變更的內容(1)：全電壓轉接器與配置的變更

(b) 單元配置的變更

使用 6～24V 時

請使用變更後的產品專用的新款全電壓轉接器。

<範例>動作電壓 6V AC/DC (照光式控制元件)

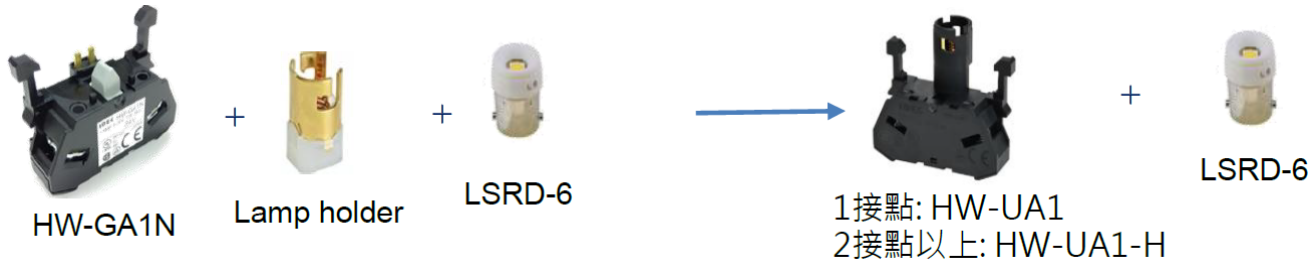

使用 100～240V 時

請在變更後的產品上使用新款全電壓轉接器與高電壓 LED 燈。

<範例>動作電壓 100V AC（照光式控制元件）

<範例>動作電壓 100V AC（指示燈）

注意事項： 色調與亮度保持不變。

變更內容的詳細說明

變更的內容(1)：全電壓轉接器與配置的變更

(b) 單元配置的變更

<新舊產品之組裝零件比較>

6 to 24V AC/DC:

產品	變更前	變更後
照光按鈕開關	ALW22210DG	ALW22210DG (型號不變)
燈罩及操作部元件不變		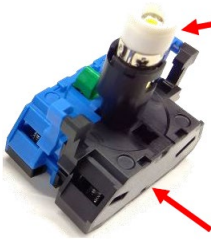

100 ~ 120V AC/DC 及 200 ~ 240V AC:

產品	變更前	變更後
照光按鈕開關	ALW22611DG	ALW2QM11DG
燈罩及操作部元件不變		
指示燈	APW126DS	APW1QMDS
燈罩不變		

關於尺寸比較，請參閱第 10 至 19 頁。

變更內容的詳細說明

變更的內容(2)：型號變更（高電壓 100～240V 規格）

對於輸入電壓為 100～240V 的照光式控制元件與指示燈，將移除原本的變壓器元件，產品結構將有顯著變更。因此，產品型號將進行變更。

另，使用現行變壓器型的開關與指示燈將停產，請參閱「停產品一覽表」。

Φ22 TW 系列所有照光式控制元件與指示燈之指定電壓代碼將依下列方式變更。
(以下變更同樣適用於 Φ22 TWE、Φ25 TWS、以及 Φ30 TWN／TWND 系列。)

<範例>Φ22 TW 系列 照光按鈕開關與指示燈

ALW2 16 13 DR
APW2 126 DR
動作電壓

目前電壓代碼	新款電壓代碼
16 (100/110V AC)	⇒ QH2 (100/120V AC/DC)
126 (115/120V AC)	⇒ QH2 (100/120V AC/DC)
26 (200/220V AC)	⇒ QM (200/220V AC)
246 (230/240V AC)	⇒ QM4 (230/240V AC)

<範例>Φ22 TW 系列 照光選擇開關

ASLW2 136 22 DR
動作電壓

目前電壓代碼	新款電壓代碼
16 (100/110V AC)	⇒ QH2 (100/120V AC/DC)
136 (115/120V AC)	⇒ QH2 (100/120V AC/DC)
26 (200/220V AC)	⇒ QM (200/220V AC)
256 (230/240V AC)	⇒ QM4 (230/240V AC)

<範例>Φ22 TW 系列 直流變壓器型（110V DC）照光按鈕開關／照光選擇開關／指示燈

ALW2 16 22 D DG
動作電壓
ASLW2 16 11 D DY
動作電壓
APW1 16 D DY
動作電壓

目前電壓代碼	新款電壓代碼
16*D (110V DC)	⇒ QH2 (100/120V AC/DC)
*為接點結構的代碼。	

變更的內容(3)：產品標籤顯示方式變更

產品上的標籤顯示方式將依下列方式進行變更。

產品		變更前	變更後
φ22 TW系列 φ22 TWE系列 φ25 TWS系列	照光按鈕開關 照光選擇開關	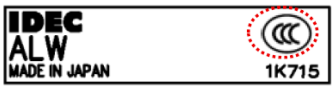	 移除認證標誌(標示於新款轉接器上)

變更內容的詳細說明

變更的內容(3)：產品標籤顯示方式變更

產品上的標籤顯示方式將依下列方式進行變更。

產品		變更前	變更後
φ22 TW系列 φ22 TWE系列 φ25 TWS 系列	指示燈 (6~24V)	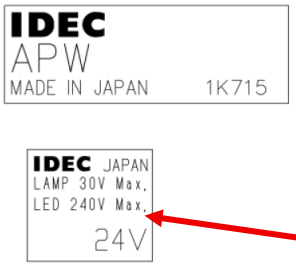	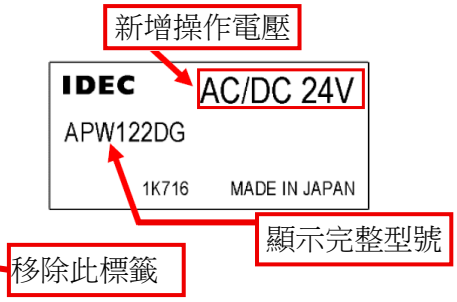
	指示燈 (380~480V /變壓器型)	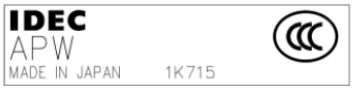	 變壓器本體背面將顯示電壓。
Φ30 TWN系列 Φ30 TWND 系列	照光按鈕開關 照光選擇開關		
Φ30 TWN系列 Φ30 TWND系列	指示燈 (6~24V)	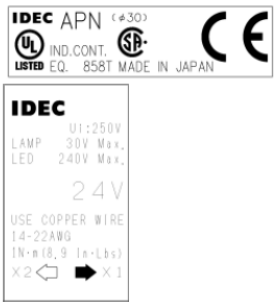	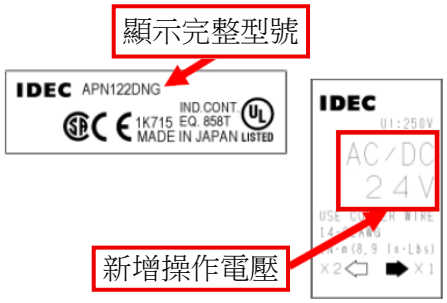
	指示燈 (380~480V /變壓器型)		 變壓器背面將顯示電壓。

注意：熱帶／寒帶地區專用機種將不做變更，並預計停產。
關於停產機種請參閱第 8 頁及第 28 頁。

產品外盒的變更

以下產品的外盒將有所變更。

系列	產品及型號字首	照光部動作電壓
Φ25 TWS	按鈕開關:ABS, AOS, ABFS, AOFS, AVS, AYS 選擇開關:ASS	-
	照光按鈕開關: ALS, AOLS, ALFS, AOLFS, AVLS 照光選擇開關: ASLS	6 ~ 24V AC/DC 100/120V AC/DC 200 ~ 240V AC
	指示燈: APS	6 ~ 120V AC/DC 200 ~ 480V AC
Φ30 TWN	按鈕開關: ABN1, ABN2, ABN3 (不包括 ABN3G), AON1, AON2, AON3, AVN3, AJN3, AZN3 選擇開關: ASN 選擇按鈕開關: ASBN	-
	照光按鈕開關(註 1): ALN, AOLN, ALGN, AOLGN, ALFN, AOLFN, AVLN, AJLN	6 ~ 24V AC/DC
Φ30 TWND	按鈕開關: ABD1, ABD2, ABD3, AOD1, AOD2, AOD3, ABGD2, AOGD2, ABFD2, AOFD2, AVD3, AJD3, AZD3 選擇開關: ASD 選擇按鈕開關: ASBD	-
	照光按鈕開關(註 1): ALD, AOLD, ALFD, AOLFD, AVLD	6 ~ 24V AC/DC

(註 1) 僅 1 接點型。

產品外盒將進行變更，新的標示方式如下圖。
此外，產品外盒上所印刷的內容將由單側印刷改成雙側印刷。

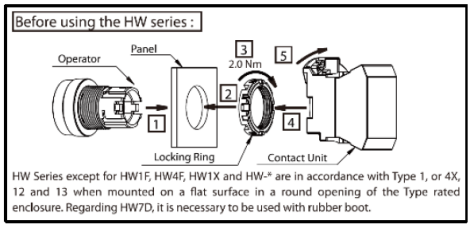

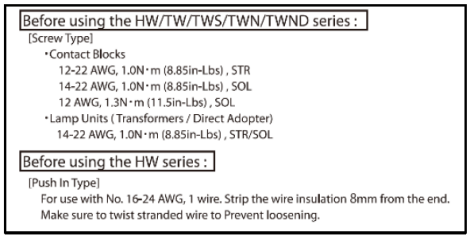

型號與價格

<u>型號</u>

變更後產品：

- 低電壓 6～24V 的照光式控制元件與指示燈：維持不變。
- 高電壓 100～240V 的照光式控制元件與指示燈：將變更。
  （概要說明請參閱前述第 4～5 頁）

<u>價格</u>：

- 新型號產品：請洽敝公司。
- 型號維持不變的產品：價格維持不變。

識別標示

變更後的產品，其產品外盒標籤上將加註一個黑點作為識別標示。

識別用黑點

此識別用黑點將適用於 2026 年 7 月以前生產之變更後產品。

停產的產品

1. 部分照光式控制元件

由於銷售量下降，所有額定電壓為 380V 以上的照光開關將停止生產，未來將以「開關本體＋外接變壓器」方式取代。

詳細停產機種請參閱第 20~27 頁。

系列	產品	動作電壓	動作電壓的代碼	替代品
Φ22 TW／TWE Φ25 TWS Φ30 TWN／TWN	照光式 控制元件	380V AC	386	開關本體 ＋TWR 型外接變壓器
		400／440V AC	46	
		480V AC	486	

Φ22 TW 系列照光式控制元件(同樣適用於 Φ22 TWE、Φ25 TWS、以及 Φ30 TWN／TWND 系列)

ALW2 46 11 DG

動作電壓

動作電壓的代碼		替代品
386	(380V AC)	⇒ ALW2 66 11 DG + TWR5386
46	(400/440V AC)	⇒ ALW2 66 11 DG + TWR546
486	(480V AC)	⇒ ALW2 66 11 DG + TWR5486

2. 部分熱帶／寒帶地區專用機種

由於銷售量下降，下列熱帶／寒帶地區專用機種將予以停產，且不會有替代品。

系列	產品	動作電壓	停產機種的型號
Φ22 TW／TWE Φ25 TWS Φ30 TWN／TWN	照光按鈕開關	所有電壓	型號字尾為-ZT2 或-ZT3
	指示燈	100V 以上	

3. 部分配件與維修零件

下列配件及維修零件將停止供應

產品	動作電壓	停產機種的型號	替代品型號
變壓器單元	100／110V AC	HW-T16	無替代品
		HW-L16D	
		TWR-016B	
		TW-F16B-U	

停產的產品

3. 部分配件與維修零件

以下附件及維修零件將停止供應

產品	動作電壓	停產機種的型號	替代品型號
變壓器單元	115／120V AC	HW-T126	無替代品
		TW-F126B-U	
	200／220V AC	HW-T26	
		TWR-026B	
		TW-F26B-U	
	230／240V AC	HW-T246	
		TWR0246B	
		TW-F246B-U	
燈座	–	HW-LH3	無替代品
		TW-LH1	
		TW-LH2	
全電壓轉接器	6V～240V	HW-DA1FBN	如有需求請洽詢。
		TW-DA1FB	

實施期間

<u>新款產品</u>

即日起接受訂購。關於價格及交期請洽敝公司。

<u>變更後的產品</u>

關於型號維持不變的產品：

將於 2026 年 1 月起逐步出貨變更後的產品（實際開始時間可能依庫存狀況而提前）。

唯，自 2026 年 3 月起，將僅出貨變更後的產品。

※備註：根據庫存狀況，現行品與變更品可能會混合出貨。

<u>終止販賣的產品（直流變換器型除外）</u>

・最終訂購日：2026 年 6 月 30 日（實際日期可能依庫存狀況提前）

・最後出貨日：2026 年 7 月 31 日（實際日期可能依庫存狀況提前）

自 2026 年 1 月 5 日起，即將停產的產品將轉為接單生產（Make-to-Order）模式。

由於產品將轉為接單生產模式，請在規劃替代產品導入時，務必考量實施時程與交期安排。

<u>終止販賣的產品（直流變換器型）</u>

・最終訂購日：2025 年 12 月 29 日（實際日期可能依庫存狀況提前）

・最後出貨日：2026 年 1 月 30 日（實際日期可能依庫存狀況提前）

此產品將直接停產，並不會轉為接單生產模式，請儘早規劃替代產品。

外型及尺寸圖

<Φ22 TW 系列／TWE 系列>

照光按鈕開關：型號字首為 ALW, AOLW, ALFW, AOLFW, ALQW, AOLQW, AVLW 的各類產品

照光選擇開關：型號字首為 ASLW 的各類產品

上述各款產品的面板背後伸出長度相同，因此本通知函僅按電壓分類並列出代表型號的外型圖作為示例。

- 6V, 12V, 及 24V AC/DC：新舊產品之間的面板後伸出長度不變。

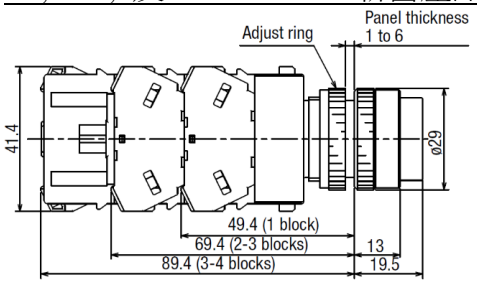

- 100V ~ 240V AC/DC：變更如下圖所示，請查閱。

變更前

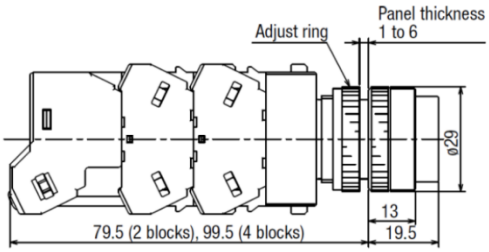

變更後

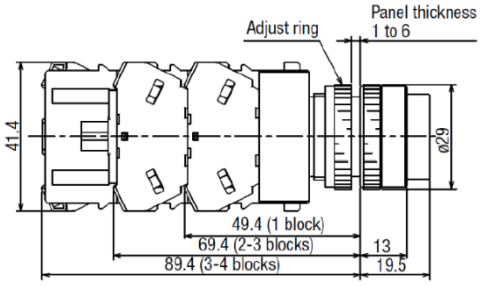

- 110V DC：變更如下圖所示，請查閱。

變更前

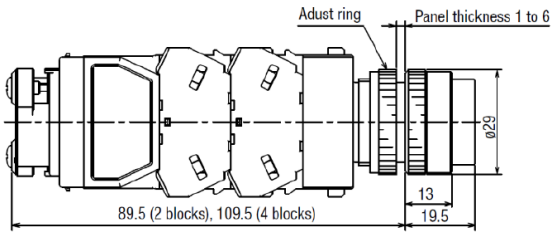

變更後

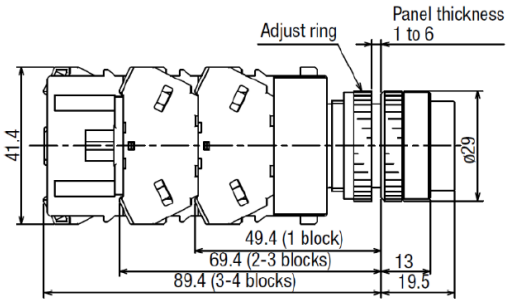

- 380V 以上的產品：規格不變，但將停止銷售（請以直接式開關搭配 TWR*型單獨安裝型變壓器替代）

外型及尺寸圖

<Φ22 TW 系列>

指示燈：型號字首為 APW、UPQW、APQW 的各類產品

上述各款產品的面板背後伸出長度相同，因此本通知函僅按電壓分類並列出代表型號的外型圖作為示例。

- 6V、12V 及 24V AC/DC：新舊產品的面板後伸出長度相同。

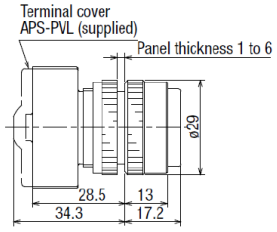

- 100V~ 240V AC/DC：變更如下圖所示，請查閱。

變更前

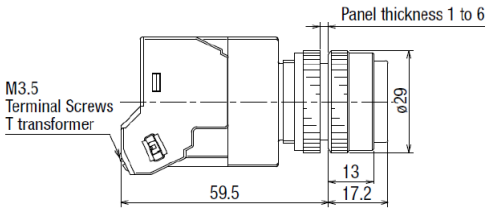

變更後

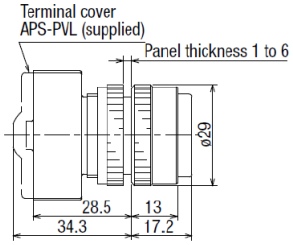

- 110V DC：變更如下圖所示，請查閱。

變更前

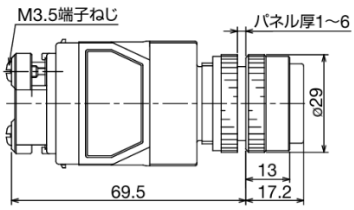

變更後

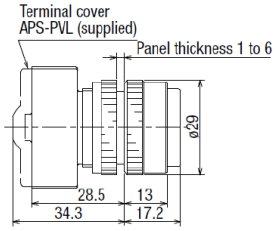

- 380V 以上的產品：規格不變，但將停止銷售（請以直接式開關搭配 TWR*型單獨安裝型變壓器替代）

外型及尺寸圖

<Φ25 TWS 系列 >

照光按鈕開關：型號字首為 ALS, AOLS, ALFS, AOLFS, AVLS, ULQS, UOLQS 的各類產品

照光選擇開關：型號字首為 ASLS 的各類產品

上述各款產品的面板背後伸出長度相同，因此本通知函僅按電壓分類並列出代表型號的外型圖作為示例。

- 6V, 12V, 及 24V AC/DC：新舊產品之間的面板後伸出長度不變。

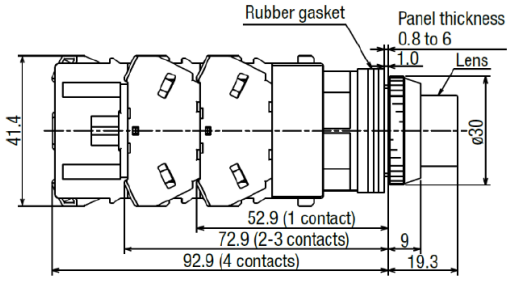

- 100V ~ 240V AC/DC：變更如下圖所示，請查閱。

變更前

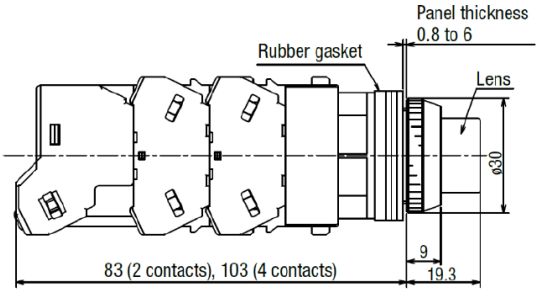

變更後

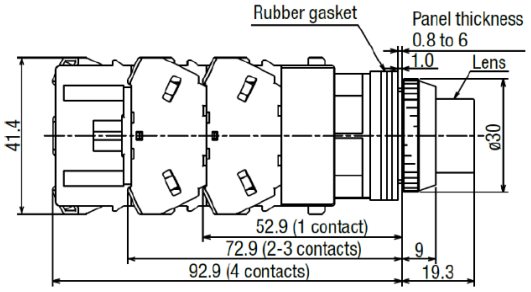

- 110V DC：變更如下圖所示，請查閱。

變更前

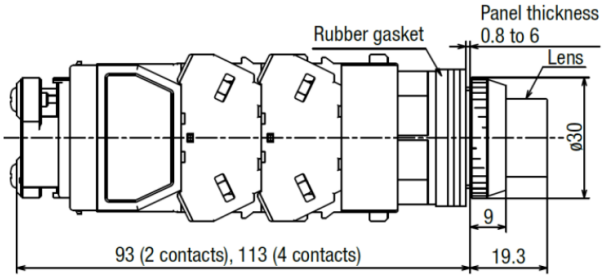

變更後

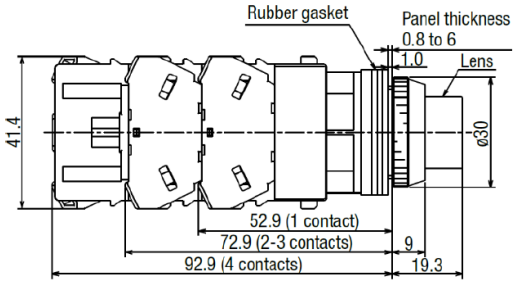

- 380V 以上的產品：規格不變，但將停止銷售（請以直接式開關搭配 TWR*型單獨安裝型變壓器替代）

外型及尺寸圖

<Φ25 TWS 系列>

指示燈：型號字首為 APS 的各類產品

- 6V、12V 及 24V AC/DC：新舊產品的面板後伸出長度相同。

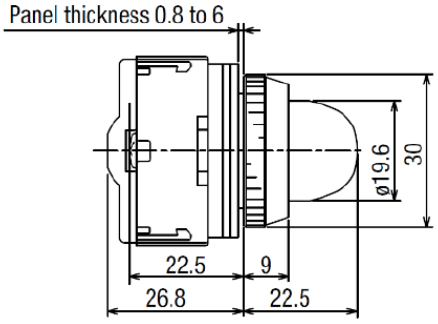

- 100V~ 240V AC/DC：變更如下圖所示，請查閱。

變更前

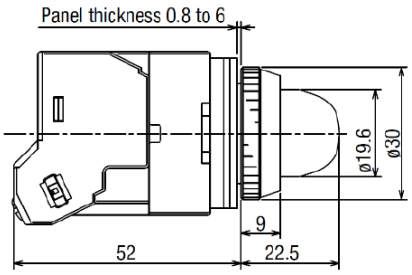

變更後

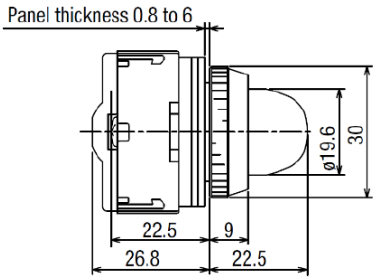

- 110V DC：變更如下圖所示，請查閱。

變更前

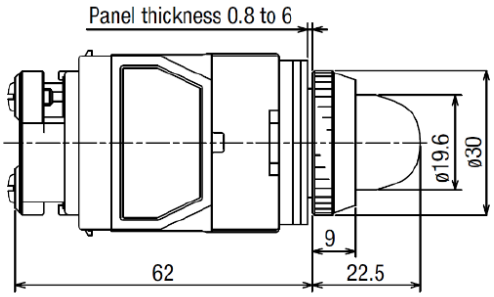

變更後

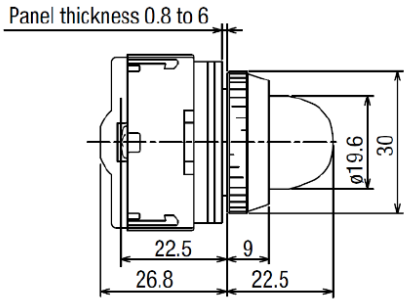

- 380V AC 以上的產品：新舊產品的面板後伸出長度相同。

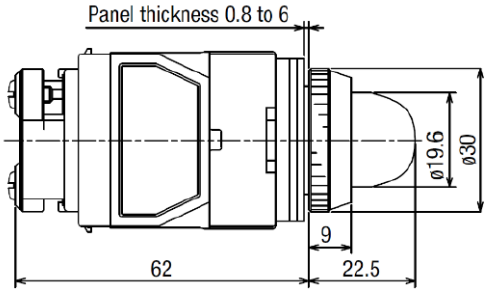

外型及尺寸圖

<Φ25 TWS 系列>

指示燈：型號字首為 UPQS 的各類產品

- 6V、12V 及 24V AC/DC：新舊產品的面板後伸出長度相同。

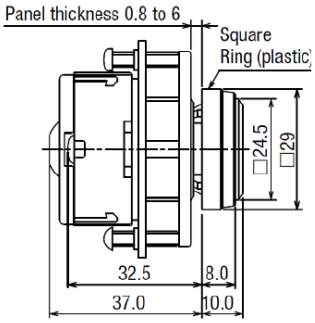

- 100V~ 240V AC/DC：變更如下圖所示，請查閱。

變更前

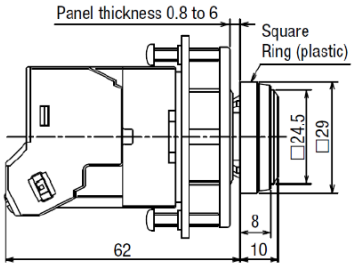

變更後

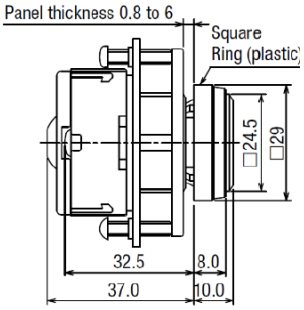

- 110V DC：變更如下圖所示，請查閱。

變更前

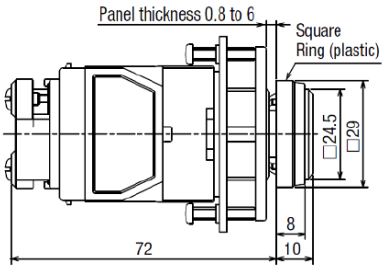

變更後

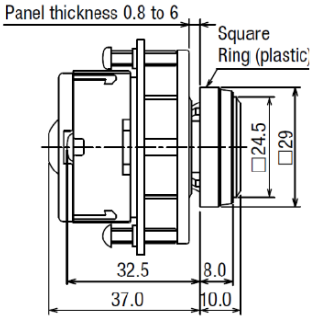

- 380V AC 以上的產品：新舊產品的面板後伸出長度相同。

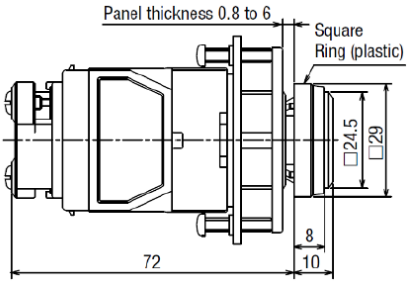

外型及尺寸圖

<Φ30 TWN 系列／TWND 系列 >

照光按鈕開關：型號字首為 ALN, AOLN, ALGN, AOLGN, ALFN, AOLFN, AVLN, AJLN, ALD, AOLD, ALGD, ALFD, AOLFD, AVLD, AJLD 的各類產品

照光選擇開關：型號字首為 ASLN, ASLD 的各類產品

上述各款產品的面板背後伸出長度相同，因此本通知函僅按電壓分類並列出代表型號的外型圖作為示例。

- 6V, 12V, 及 24V AC/DC：新舊產品之間的面板後伸出長度不變。

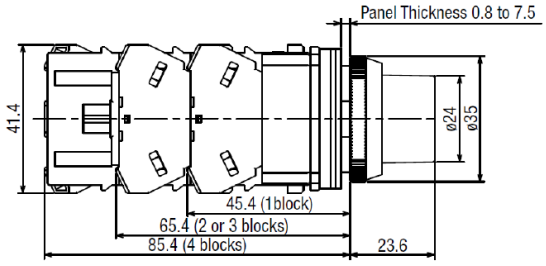

- 100V ~ 240V AC/DC：變更如下圖所示，請查閱。

變更前

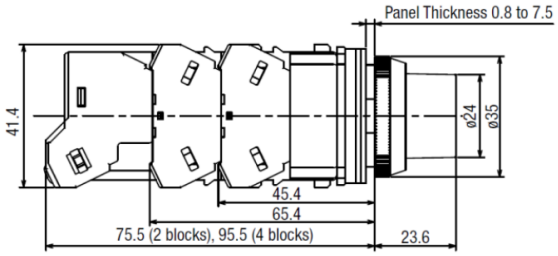

變更後

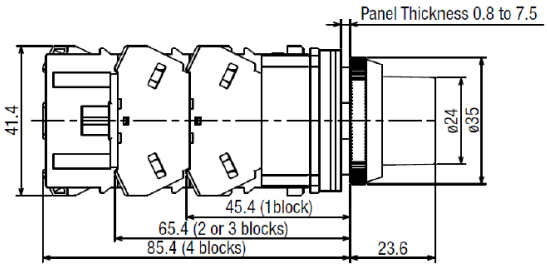

- 110V DC：變更如下圖所示，請查閱。

變更前

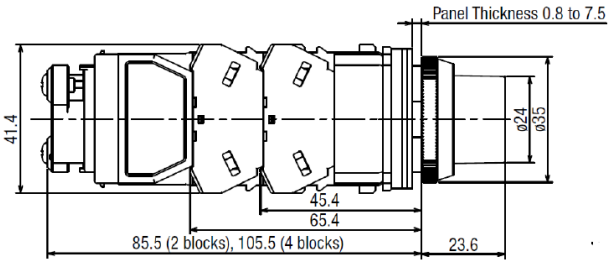

變更後

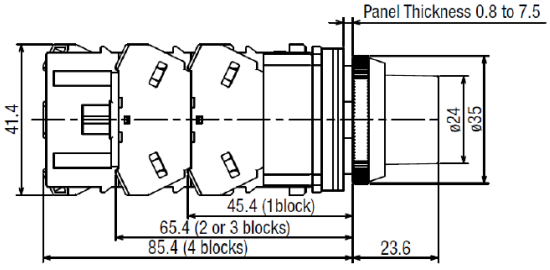

- 380V 以上的產品：規格不變，但將停止銷售（請以直接式開關搭配 TWR*型單獨安裝型變壓器替代）

外型及尺寸圖

<Φ30 TWN 系列／TWND 系列>

指示燈：型號字首為 APN, APD 的各類產品

上述各款產品的面板背後伸出長度相同，因此本通知函僅按電壓分類並列出代表型號的外型圖作為示例。

- 6V、12V 及 24V AC/DC：新舊產品的面板後伸出長度相同。

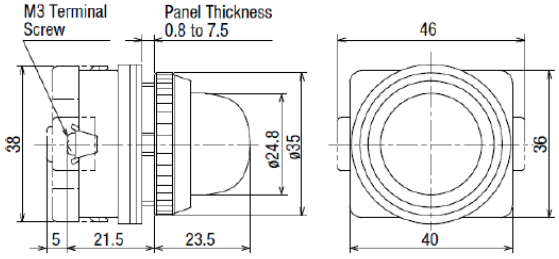

Terminal screws: M3

- 100V~ 120V AC/DC 及 200V~240V AC：變更如下圖所示，請查閱。

變更前

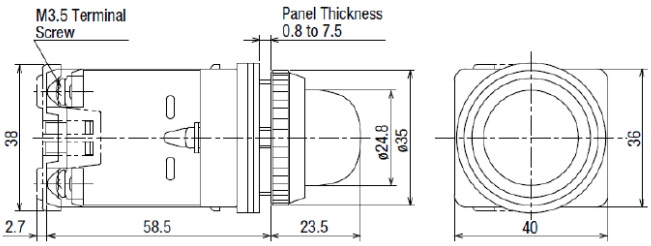

Terminal screws: M3.5

變更後

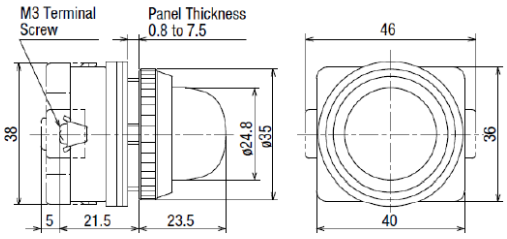

Terminal screws: M3

- 380V AC 以上的產品：新舊產品的面板後伸出長度相同。

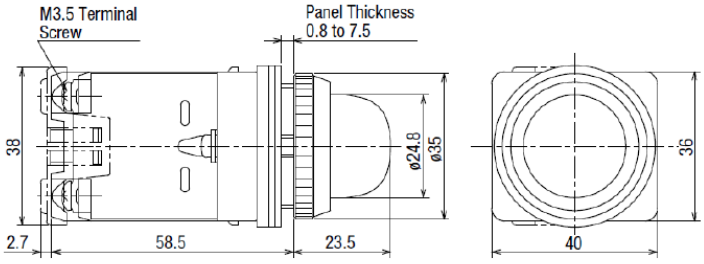

Terminal screws: M3.5

外型及尺寸圖

<Φ30 TWN 系列／TWND 系列>

指示燈：型號字首為 UPQN3 的各類產品

- 6V、12V 及 24V AC/DC：新舊產品的面板後伸出長度相同。

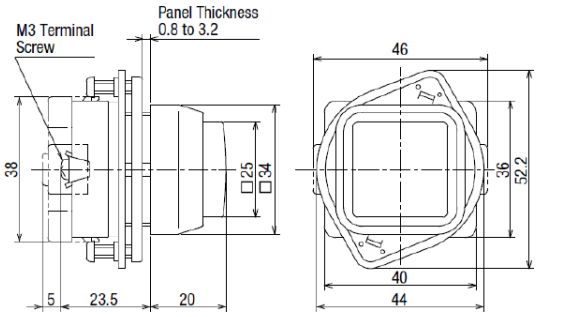

Terminal screws: M3

- 100V~ 120V AC/DC 及 200V~240V AC：變更如下圖所示，請查閱。

變更前

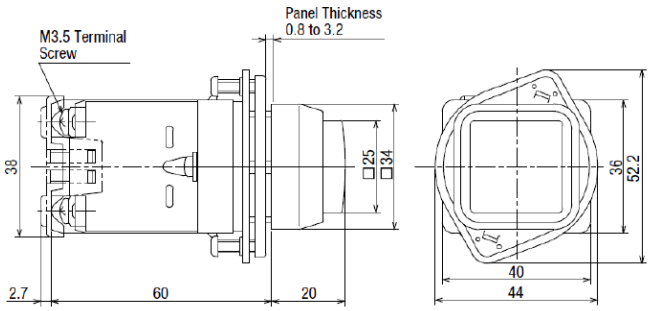

Terminal screws: M3.5

變更後

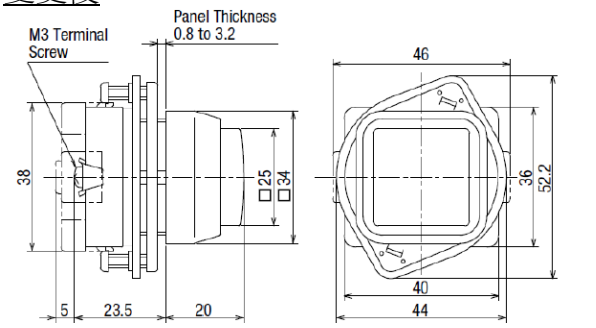

Terminal screws: M3

- 380V AC 以上的產品：新舊產品的面板後伸出長度相同。

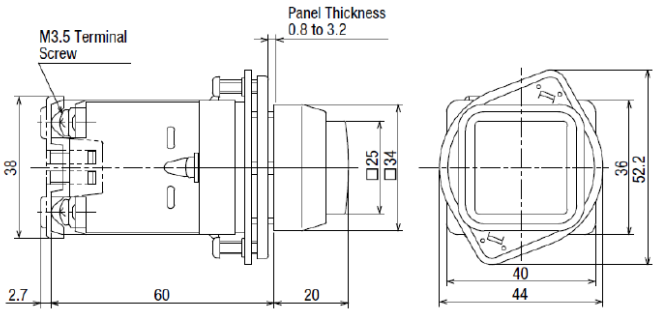

Terminal screws: M3.5

外型及尺寸圖

<Φ30 TWN 系列／TWND 系列>

指示燈：型號字首為 UPQN4 的各類產品

- 6V、12V 及 24V AC/DC：新舊產品的面板後伸出長度相同。

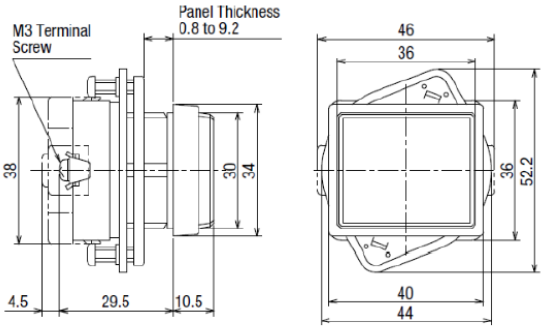

Terminal screws: M3

- 100V~ 120V AC/DC 及 200V~240V AC：變更如下圖所示，請查閱。

變更前

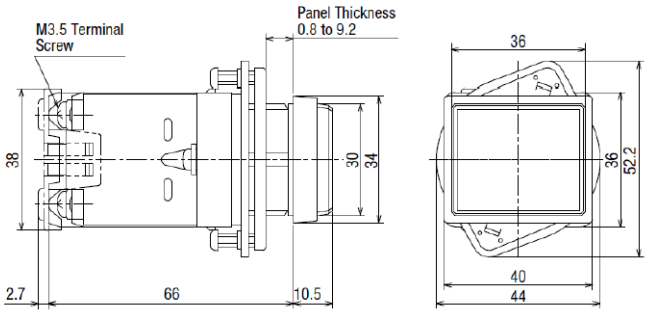

Terminal screws: M3.5

變更後

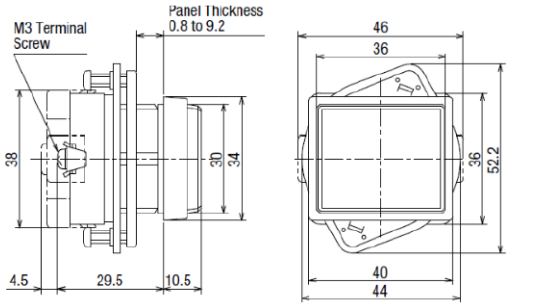

Terminal screws: M3

- 380V AC 以上的產品：新舊產品的面板後伸出長度相同。

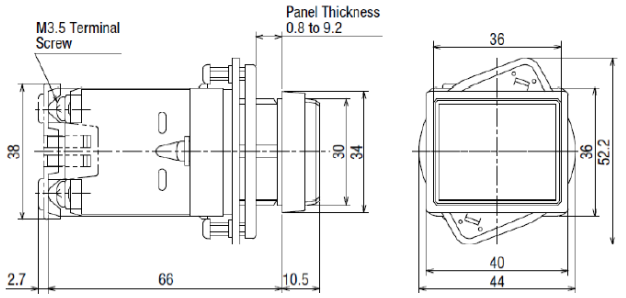

Terminal screws: M3.5

【附錄】停產機種及替代品

注意，380V~480V 的照光式控制元件，替代機種需搭配 TWR*型單獨安裝型變壓器一起使用。

φ22 TW 系列

機種	形狀	照光電壓	停產機種的型號	替代品型號
照光按鈕開關	凸頭形 ALW2 型 AOLW2 型	110V DC	A※LW216D※	A※LW2QH2※
		100/110V AC	A※LW216※	
		115/120V AC	A※LW2126※	
		200/220V AC	A※LW226※	A※LW2QM※
		230/240V AC	A※LW2246※	A※LW2QM4※
		380V AC	A※LW2386※	A※LW2 (開關本體)+ TWR*型單獨安裝型變壓器
		400/440V AC	A※LW246※	
		480V AC	A※LW2486※	
	凸頭形(記名式) ALW2B 型 AOLW2B 型	110V DC	A※LW2B16D※	A※LW2BQH2※
		100/110V AC	A※LW2B16※	
		115/120V AC	A※LW2B126※	
		200/220V AC	A※LW2B26※	A※LW2BQM※
		230/240V AC	A※LW2B246※	A※LW2BQM4※
		380V AC	A※LW2B386※	A※LW2B (開關本體)+ TWR*型單獨安裝型變壓器
		400/440V AC	A※LW2B46※	
		480V AC	A※LW2B486※	
	全護圈凸頭形 ALFW2 型 AOLFW2 型	110V DC	A※LFW216D※	A※LFW2QH2※
		100/110V AC	A※LFW216※	
		115/120V AC	A※LFW2126※	
		200/220V AC	A※LFW226※	A※LFW2QM※
		230/240V AC	A※LFW2246※	A※LFW2QM4※
		380V AC	A※LFW2386※	A※LFW2 (開關本體)+ TWR*型單獨安裝型變壓器
		400/440V AC	A※LFW246※	
		480V AC	A※LFW2486※	
	全護圈凸頭形(記名式) ALFW2B 型 AOLFW2B 型	110V DC	A※LFW2B16D※	A※LFW2BQH2※
		100/110V AC	A※LFW2B16※	
		115/120V AC	A※LFW2B126※	
		200/220V AC	A※LFW2B26※	A※LFW2BQM※
		230/240V AC	A※LFW2B246※	A※LFW2BQM4※
		380V AC	A※LFW2B386※	A※LFW2B (開關本體)+ TWR*型單獨安裝型變壓器
		400/440V AC	A※LFW2B46※	
		480V AC	A※LFW2B486※	

※為燈罩形狀／動作模式／接點構成／燈罩顏色等的指定用代碼。

【附錄】停產機種及替代品

<u>ϕ22 TW 系列</u>

機種	形狀	照光電壓	停產機種的型號	替代品型號
照光按鈕開關	正方形凸頭形(記名式) ALQW2B 型 AOLQW2B 型	110V DC	A※LQW2B16D※	A※LQW2BQH2※
		100/110V AC	A※LQW2B16※	
		115/120V AC	A※LQW2B126※	
		200/220V AC	A※LQW2B26※	A※LQW2BQM※
		230/240V AC	A※LQW2B246※	A※LQW2BQM4※
		380V AC	A※LQW2B386※	A※LQW2B (開關本體)+ TWR*型單獨安裝型變壓器
		400/440V AC	A※LQW2B46※	
		480V AC	A※LQW2B486※	
	ϕ29mm 蘑菇頭形 按鎖定旋轉復歸型 AVLW3 型 ϕ29mm 蘑菇頭形 按鎖定旋轉復歸型(記名式) AVLW3B 型	110V DC	AVLW3※16D※	AVLW3※QH2※
		100/110V AC	AVLW3※16※	
		115/120V AC	AVLW3※126※	
		200/220V AC	AVLW3※26※	AVLW3※QM※
		230/240V AC	AVLW3※246※	AVLW3※QM4※
		380V AC	AVLW3※386※	AVLW3※ (開關本體)+ TWR*型單獨安裝型變壓器
		400/440V AC	AVLW3※46※	
		480V AC	AVLW3※486※	
	ϕ40mm 大蘑菇頭形 按鎖定旋轉復歸型 AVLW4 型 ϕ40mm 大蘑菇頭形 按鎖定旋轉復歸型(記名式) AVLW4B 型	110V DC	AVLW4※16D※	AVLW4※QH2※
		100/110V AC	AVLW4※16※	
		115/120V AC	AVLW4※126※	
		200/220V AC	AVLW4※26※	AVLW4※QM※
		230/240V AC	AVLW4※246※	AVLW4※QM4※
		380V AC	AVLW4※386※	AVLW4※ (開關本體)+ TWR*型單獨安裝型變壓器
		400/440V AC	AVLW4※46※	
		480V AC	AVLW4※486※	
照光選擇開關	ASLW 型	110V DC	ASLW※16D※	ASLW※QH2※
		100/110V AC	ASLW※16※	
		115/120V AC	ASLW※136※	
		200/220V AC	ASLW※26※	ASLW※QM※
		230/240V AC	ASLW※256※	ASLW※QM4※
		380V AC	ASLW※386※	ASLW※ (開關本體)+ TWR*型單獨安裝型變壓器
		400/440V AC	ASLW※46※	
		480V AC	ASLW※486※	

※為燈罩形狀／動作模式／接點構成／燈罩顏色等的指定用代碼。

【附錄】停產機種及替代品

φ22 TW 系列

機種	形狀	照光電壓	停產機種的型號	替代品型號
指示燈	平頭形 APW1 型	110V DC	APW1※16D※	APW1※QH2※
		100/110V AC	APW1※16※	
		115/120V AC	APW1※126※	
	平頭形(記名式) APW1B 型	200/220V AC	APW1※26※	APW1※QM※
		230/240V AC	APW1※246※	APW1※QM4※
	圓凸形 APW2 型	110V DC	APW216D※	APW2QH2※
		100/110V AC	APW216※	
		115/120V AC	APW2126※	
		200/220V AC	APW226※	APW2QM※
		230/240V AC	APW2246※	APW2QM4※
	正方形平頭形(記名式) UPQW1B 型	110V DC	UPQW1B16D※	UPQW1BQH2※
		100/110V AC	UPQW1B16※	
		115/120V AC	UPQW1B126※	
		200/220V AC	UPQW1B26※	UPQW1BQM※
		230/240V AC	UPQW1B246※	UPQW1BQM4※

φ25 TWS 系列

機種	形狀	照光電壓	停產機種的型號	替代品型號
照光按鈕開關	凸頭形 ALS2 型 AOLS2 型	110V DC	A※LS216D※	A※LS2QH2※
		100/110V AC	A※LS216※	
		115/120V AC	A※LS2126※	
		200/220V AC	A※LS226※	A※LS2QM※
		230/240V AC	A※LS2246※	A※LS2QM4※
		380V AC	A※LS2386※	A※LS2 (開關本體)+ TWR*型單獨安裝型變壓器
		400/440V AC	A※LS246※	
		480V AC	A※LS2486※	
	全護圈凸頭形 ALFS2 型 AOLFS2 型	110V DC	A※LFS216D※	A※LFS2QH2※
		100/110V AC	A※LFS216※	
		115/120V AC	A※LFS2126※	
		200/220V AC	A※LFS226※	A※LFS2QM※
		230/240V AC	A※LFS2246※	A※LFS2QM4※
		380V AC	A※LFS2386※	A※LFS2 (開關本體)+ TWR*型單獨安裝型變壓器
		400/440V AC	A※LFS246※	
		480V AC	A※LFS2486※	

※為燈罩形狀／動作模式／接點構成／燈罩顏色等的指定用代碼。

【附錄】停產機種及替代品

φ25 TWS 系列

機種	形狀	照光電壓	停產機種的型號	替代品型號
照光按鈕開關	正方形平頭形(記名式) ULQS1B 型 UOLQS1B 型	110V DC	U※LQS1B16D※	U※LQS1BQH2※
		100/110V AC	U※LQS1B16※	
		115/120V AC	U※LQS1B126※	
		200/220V AC	U※LQS1B26※	U※LQS1BQM※
		230/240V AC	U※LQS1B246※	U※LQS1BQM4※
		380V AC	U※LQS1B※386※	U※LQS1B※ (開關本體)+ TWR*型單獨安裝型變壓器
		400/440V AC	U※LQS1B※46※	
		480V AC	U※LQS1B※486※	
	大蘑菇頭形 按鎖定旋轉復歸型 AVLS3 型	110V DC	AVLS3※16D※	AVLS3※QH2※
		100/110V AC	AVLS3※16※	
		115/120V AC	AVLS3※126※	
		200/220V AC	AVLS3※26※	AVLS3※QM※
		230/240V AC	AVLS3※246※	AVLS3※QM4※
		380V AC	AVLS3※386※	AVLS3※ (開關本體)+ TWR*型單獨安裝型變壓器
		400/440V AC	AVLS3※46※	
		480V AC	AVLS3※486※	
照光選擇開關	ASLS 型	110V DC	ASLS※16D※	ASLS※QH2※
		100/110V AC	ASLS※16※	
		115/120V AC	ASLS※136※	
		200/220V AC	ASLS※26※	ASLS※QM※
		230/240V AC	ASLS※256※	ASLS※QM4※
		380V AC	ASLS※386※	ASLS※ (開關本體)+ TWR*型單獨安裝型變壓器
		400/440V AC	ASLS※46※	
		480V AC	ASLS※486※	
指示燈	圓凸形 APS1 型	110V DC	APS116D※	APS1QH2※
		100/110V AC	APS116※	
		115/120V AC	APS1126※	
		200/220V AC	APS126※	APS1QM※
		230/240V AC	APS1246※	APS1QM4※
	正方形(記名式) UPQS1B 型	110V DC	UPQS1B16D※	UPQS1BQH2※
		100/110V AC	UPQS1B16※	
		115/120V AC	UPQS1B126※	
		200/220V AC	UPQS1B26※	UPQS1BQM※
		230/240V AC	UPQS1B246※	UPQS1BQM4※

※為燈罩形狀／動作模式／接點構成／燈罩顏色等的指定用代碼。

【附錄】停產機種及替代品

φ30 TWN 系列

機種	形狀	照光電壓	停產機種的型號	替代品型號
照光按鈕開關	凸頭形 ALN2 型 AOLN2 型	110V DC	A※LN216D※	A※LN2QH2※
		100/110V AC	A※LN216※	
		115/120V AC	A※LN2126※	
		200/220V AC	A※LN226※	A※LN2QM※
		230/240V AC	A※LN2246※	A※LN2QM4※
		380V AC	A※LN2386※	A※LN2 (開關本體)+ TWR*型單獨安裝型變壓器
		400/440V AC	A※LN246※	
		480V AC	A※LN2486※	
	半護圈凸頭形 ALGN2 型 AOLGN2 型	110V DC	A※LGN216D※	A※LGN2QH2※
		100/110V AC	A※LGN216※	
		115/120V AC	A※LGN2126※	
		200/220V AC	A※LGN226※	A※LGN2QM※
		230/240V AC	A※LGN2246※	A※LGN2QM4※
		380V AC	A※LGN2386※	A※LGN2 (開關本體)+ TWR*型單獨安裝型變壓器
		400/440V AC	A※LGN246※	
		480V AC	A※LGN2486※	
	全護圈凸頭形 ALFN2 型 AOLFN2 型	110V DC	A※LFN216D※	A※LFN2QH2※
		100/110V AC	A※LFN216※	
		115/120V AC	A※LFN2126※	
		200/220V AC	A※LFN226※	A※LFN2QM※
		230/240V AC	A※LFN2246※	A※LFN2QM4※
		380V AC	A※LFN2386※	A※LFN2 (開關本體)+ TWR*型單獨安裝型變壓器
		400/440V AC	A※LFN246※	
		480V AC	A※LFN2486※	
	φ40mm 蘑菇頭形 ALN3 型 AOLN3 型	110V DC	A※LN316D※	A※LN3QH2※
		100/110V AC	A※LN316※	
		115/120V AC	A※LN3126※	
		200/220V AC	A※LN326※	A※LN3QM※
		230/240V AC	A※LN3246※	A※LN3QM4※
		380V AC	A※LN3386※	A※LN3 (開關本體)+ TWR*型單獨安裝型變壓器
		400/440V AC	A※LN346※	
		480V AC	A※LN3486※	

※為燈罩形狀／動作模式／接點構成／燈罩顏色等的指定用代碼。

【附錄】停產機種及替代品

φ30 TWN 系列

機種	形狀	照光電壓	停產機種的型號	替代品型號
照光按鈕開關	蘑菇頭形 按鎖定旋轉復歸型 AVLN3 型	110V DC	AVLN316D※	AVLN3QH2※
		100/110V AC	AVLN316※	
		115/120V AC	AVLN3126※	
		200/220V AC	AVLN326※	AVLN3QM※
		230/240V AC	AVLN3246※	AVLN3QM4※
		380V AC	AVLN3386※	AVLN3 (開關本體)+ TWR*型單獨安裝型變壓器
		400/440V AC	AVLN346※	
		480V AC	AVLN3486※	
	蘑菇頭形 按旋轉鎖定型 AJLN3 型	110V DC	AJLN316D※	AJLN3QH2※
		100/110V AC	AJLN316※	
		115/120V AC	AJLN3126※	
		200/220V AC	AJLN326※	AJLN3QM※
		230/240V AC	AJLN3246※	AJLN3QM4※
		380V AC	AJLN3386※	AJLN3 (開關本體)+ TWR*型單獨安裝型變壓器
		400/440V AC	AJLN346※	
		480V AC	AJLN3486※	
照光選擇開關	ASLN 型	110V DC	ASLN※16D※	ASLN※QH2※
		100/110V AC	ASLN※16※	
		115/120V AC	ASLN※136※	
		200/220V AC	ASLN※26※	ASLN※QM※
		230/240V AC	ASLN※256※	ASLN※QM4※
		380V AC	ASLN※386※	ASLN※ (開關本體)+ TWR*型單獨安裝型變壓器
		400/440V AC	ASLN※46※	
		480V AC	ASLN※486※	
指示燈	圓凸形 APN1 型	110V DC	APN116D※	APN1QH2※
		100/110V AC	APN116※	
		115/120V AC	APN1126※	
		200/220V AC	APN126※	APN1QM※
		230/240V AC	APN1246※	APN1QM4※
	方形凸頭形 UPQN3B 型	110V DC	UPQN3B16D※	UPQN3BQH2※
		100/110V AC	UPQN3B16※	
		115/120V AC	UPQN3B126※	
		200/220V AC	UPQN3B26※	UPQN3BQM※
		230/240V AC	UPQN3B246※	UPQN3BQM4※

※為燈罩形狀／動作模式／接點構成／燈罩顏色等的指定用代碼。

【附錄】停產機種及替代品

φ30 TWN 系列

機種	形狀	照光電壓	停產機種的型號	替代品型號
指示燈	長方形(記名式) UPQN4 型	110V DC	UPQN416D※	UPQN4QH2※
		100/110V AC	UPQN416※	
		115/120V AC	UPQN4126※	
		200/220V AC	UPQN426※	UPQN4QM※
		230/240V AC	UPQN4246※	UPQN4QM4※

φ30 TWND 系列

機種	形狀	照光電壓	停產機種的型號	替代品型號
照光按鈕開關	凸頭形 ALD2 型 AOLD2 型	110V DC	A※LD216D※	A※LD2QH2※
		100/110V AC	A※LD216※	
		115/120V AC	A※LD2126※	
		200/220V AC	A※LD226※	A※LD2QM※
		230/240V AC	A※LD2246※	A※LD2QM4※
		380V AC	A※LD2386※	A※LD2 (開關本體)+ TWR*型單獨安裝型變壓器
		400/440V AC	A※LD246※	
		480V AC	A※LD2486※	
	全護圈凸頭形 ALFD2 型 AOLFD2 型	110V DC	A※LFD216D※	A※LFD2QH2※
		100/110V AC	A※LFD216※	
		115/120V AC	A※LFD2126※	
		200/220V AC	A※LFD226※	A※LFD2QM※
		230/240V AC	A※LFD2246※	A※LFD2QM4※
		380V AC	A※LFD2386※	A※LFD2 (開關本體)+ TWR*型單獨安裝型變壓器
		400/440V AC	A※LFD246※	
		480V AC	A※LFD2486※	
	φ40mm 蘑菇頭形 ALD3 型 AOLD3 型	110V DC	A※LD316D※	A※LD3QH2※
		100/110V AC	A※LD316※	
		115/120V AC	A※LD3126※	
		200/220V AC	A※LD326※	A※LD3QM※
		230/240V AC	A※LD3246※	A※LD3QM4※
		380V AC	A※LD3386※	A※LD3 (開關本體)+ TWR*型單獨安裝型變壓器
		400/440V AC	A※LD346※	
		480V AC	A※LD3486※	

※為燈罩形狀／動作模式／接點構成／燈罩顏色等的指定用代碼。

【附錄】停產機種及替代品

φ30 TWND 系列

機種	形狀	照光電壓	停產機種的型號	替代品型號
照光按鈕開關	蘑菇頭形 按鎖定旋轉復歸型 AVLD3 型	110V DC	AVLD316D※	AVLD3QH2※
		100/110V AC	AVLD316※	
		115/120V AC	AVLD3126※	
		200/220V AC	AVLD326※	AVLD3QM※
		230/240V AC	AVLD3246※	AVLD3QM4※
		380V AC	AVLD3386※	AVLD3 (開關本體)+ TWR*型單獨安裝型變壓器
		400/440V AC	AVLD346※	
		480V AC	AVLD3486※	
照光選擇開關	ASLD 型	110V DC	ASLD※16D※	ASLD※QH2※
		100/110V AC	ASLD※16※	
		115/120V AC	ASLD※136※	
		200/220V AC	ASLD※26※	ASLD※QM※
		230/240V AC	ASLD※256※	ASLD※QM4※
		380V AC	ASLD※386※	ASLD※ (開關本體)+ TWR*型單獨安裝型變壓器
		400/440V AC	ASLD※46※	
		480V AC	ASLD※486※	
指示燈	圓凸形 APD1 型	110V DC	APD116D※	APD1QH2※
		100/110V AC	APD116※	
		115/120V AC	APD1126※	
		200/220V AC	APD126※	APD1QM※
		230/240V AC	APD1246※	APD1QM4※

φ30 TWN, TWND 系列的零件

名稱	照光電壓	停產機種的型號	替代品型號
變壓器	100/110V AC	TWR-016B	無替代品
	200/220V AC	TWR-026B	無替代品

系列共通零件

名稱	照光電壓	停產機種的型號	替代品型號
變壓器	100/110V AC	HW-T16	無替代品
	200/220V AC	HW-T26	無替代品

※為燈罩形狀／動作模式／接點構成／燈罩顏色等的指定用代碼。

【附錄】停產機種 (熱帶／寒帶地區專用機種)

系列	機種	照光電壓	停產機種的型號	替代品型號
φ22 TW 系列	照光按鈕開關	所有電壓	ALW※-ZT2	無替代品
			ALW※-ZT3	
			AOLW※-ZT2	
			AOLW※-ZT3	
	指示燈	100/110V AC	APW※16-※ZT2	
			APW※16-※ZT3	
		200/220V AC	APW※26-※ZT2	
			APW※26-※ZT3	
φ25 TWS 系列	照光按鈕開關	所有電壓	ALS※-ZT2	
			ALS※-ZT3	
			AOLS※-ZT2	
			AOLS※-ZT3	
	指示燈	100/110V AC	APS116-※ZT2	
			APS116-※ZT3	
		200/220V AC	APS126-※ZT2	
			APS126-※ZT3	
φ30 TWN 系列	照光按鈕開關	所有電壓	ALN※-ZT2	
			ALN※-ZT3	
			AOLN※-ZT2	
			AOLN※-ZT3	
	指示燈	100/110V AC	APN※16-※ZT2	
			APN※16-※ZT3	
		200/220V AC	APN※26-※ZT2	
			APN※26-※ZT3	
共通零件	單獨安裝型變壓器	200/220V AC	TWR526-ZT2	

※為燈罩形狀／動作模式／接點構成／燈罩顏色等的指定用代碼。