選型指南
額定規格
LED額定
性能規格
保護構造
訂購指南
TWN系列
TWND系列 壓鑄鋅製
按鈕開關
照光按鈕開關
選擇開關
選擇按鈕開關
指示燈
配件
使用注意事項
型號替換一覽

單獨安裝型變壓器

品名・外觀	額定使用電壓	使用電壓範圍	訂購型號	銷售單位	對應負載
6V 用	AC100/110V	±10%	TWR516	1 個	LSTD-6*（6V AC/DC、LED） * 為顏色記號： R（紅色）、 G（綠色）、A（琥珀色）、 W（乳白色）、S（藍色）、PW（純白色）
	AC200/220V	±10%	TWR526	1 個	
	AC400/440V	±10%	TWR546	1 個	
24V 用	AC100/110V	±10%	TWR512	1 個	LSTD-2*（24V AC/DC、LED） * 為顏色記號： R（紅色）、 G（綠色）、A（琥珀色）、 W（乳白色）、S（藍色）、PW（純白色）
	AC200/220V	±10%	TWR522	1 個	
	AC400/440V	±10%	TWR542	1 個	

• 附帶端子蓋（TWR-VL3 型）。

❑性能規格

型號		TWR5□6	TWR5□2
額定使用電壓		100/110V AC、200/220V AC、400/440V AC（50/60Hz）	
消耗電力		2.4VA	
額定絕緣電壓		600V	
絕緣電阻		100MΩ 以上（500V DC 高阻表）	
標準使用狀態	使用周圍溫度	－30～＋60℃（不結冰）	
	使用周圍濕度	35～85% RH（不結露）	
	儲存周圍溫度	－40～＋80℃（不結冰）	
耐振動性	耐久性	30Hz、單振幅 1.5mm	
	誤動作	5～55Hz、單振幅 0.5mm	
抗衝擊性	耐久性	1000m/s²	
	誤動作	100m/s²	
耐電壓		2500V AC・1 分鐘	
螺絲端子		M3.5	
對應電線		最多 2mm² 2 根以內	
重量（約）		87g	

❑外形尺寸圖（mm）

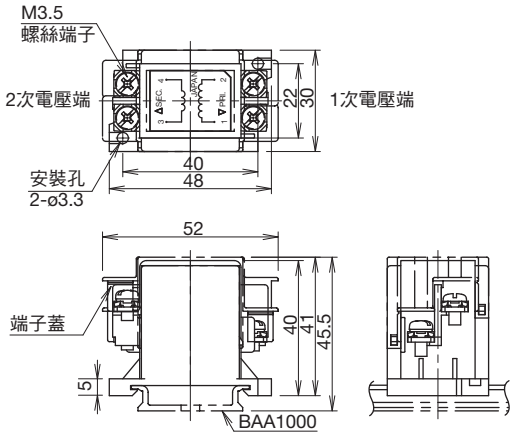

❑配件

品名・外觀	規格	訂購型號	銷售單位	備註・外形尺寸圖（mm）
35mm 寬 DIN 軌道	鋁製	BAA1000	1 根	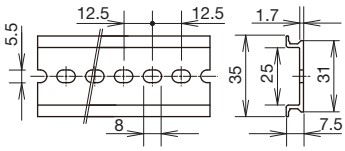 • 長度：1000mm • 重量（約）：200g
35mm 寬 DIN 軌道 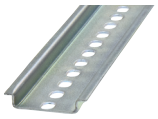	鋼板製	BAP1000	1 根	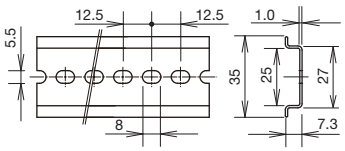 • 長度：1000mm • 重量（約）：320g
固定夾	金屬製 （鋼：鍍鋅）	BNL6	1 個	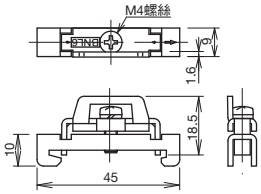 • 對應軌道： BAA1000 BAP1000 • 重量（約）：15g